Dane aktualne na dzień: 28-11-2026 13:06

Link do produktu: https://utih.pl/walek-wom-frezowany-dwustronnie-300mm-z6-1-38-warynski-p-38124.html



Wałek WOM frezowany dwustronnie 300mm Z6 - 1 3/8 WARYŃSKI

Cena	**170,70 zł**
Czas wysyłki	**24 godziny**
Numer katalogowy	**W-3310300**
Kod producenta	**W-3310300**
Kod EAN	**5902287241174**
Waga produktu z opakowaniem jednostkowym	**1**
Numer katalogowy części	**W-3310300**
EAN (GTIN)	**5902287241174**

Opis produktu

Wałek, WOM frezowany dwustronnie 300mm Z6 - 1 3/8, Waryński [W-3310300]



Wałki i tuleje służą do przenoszenia mocy w napędach, łączenia wałków i napędów. Są używane w konstrukcjach własnych oraz montowane, gdy rozmiar przyłączy wałków nie jest kompatybilny bądź jeśli wał jest zbyt krótki. Nie powinny być stosowane w napędach głównych, między traktorem a maszyną.

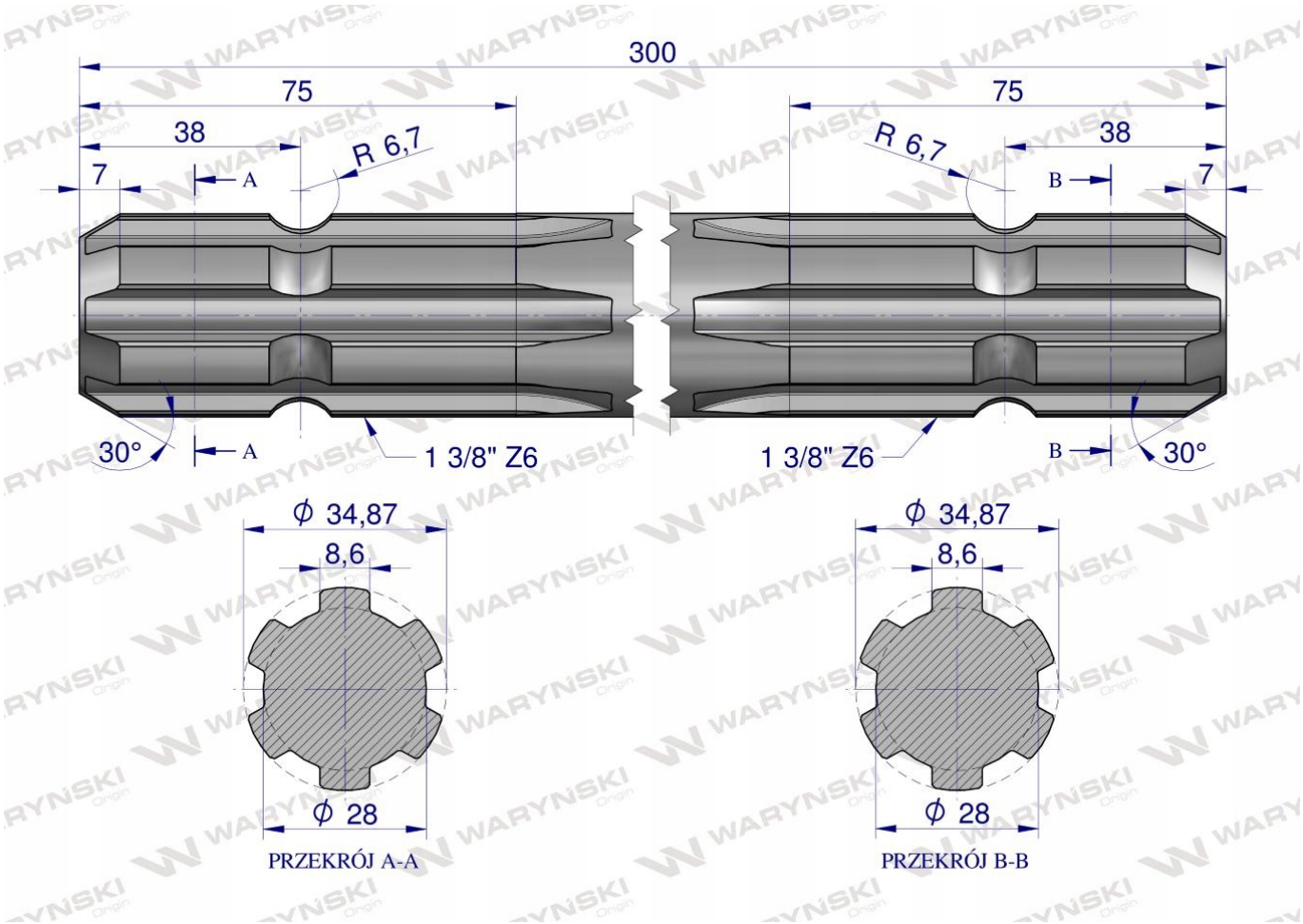

Origin WARYŃSKI