Dane aktualne na dzień: 27-11-2026 12:15

Link do produktu: https://utih.pl/walek-wom-frezowany-calosciowo-500mm-z6-1-34-warynski-p-38129.html



Wałek WOM frezowany całościowo 500mm Z6 - 1 3/4 WARYŃSKI

Cena	**236,40 zł**
Czas wysyłki	**24 godziny**
Numer katalogowy	**W-3450500**
Kod producenta	**W-3450500**
Kod EAN	**5902287241204**
Waga produktu z opakowaniem jednostkowym	**1**
Numer katalogowy części	**W-3450500**
EAN (GTIN)	**5902287241204**

Opis produktu

Wałek, WOM frezowany całościowo 500mm Z6 - 1 3/4, Waryński [W-3450500]



Wałki i tuleje służą do przenoszenia mocy w napędach, łączenia wałków i napędów. Są używane w konstrukcjach własnych oraz montowane, gdy rozmiar przyłączy wałków nie jest kompatybilny bądź jeśli wał jest zbyt krótki. Nie powinny być stosowane w napędach głównych, między traktorem a maszyną.

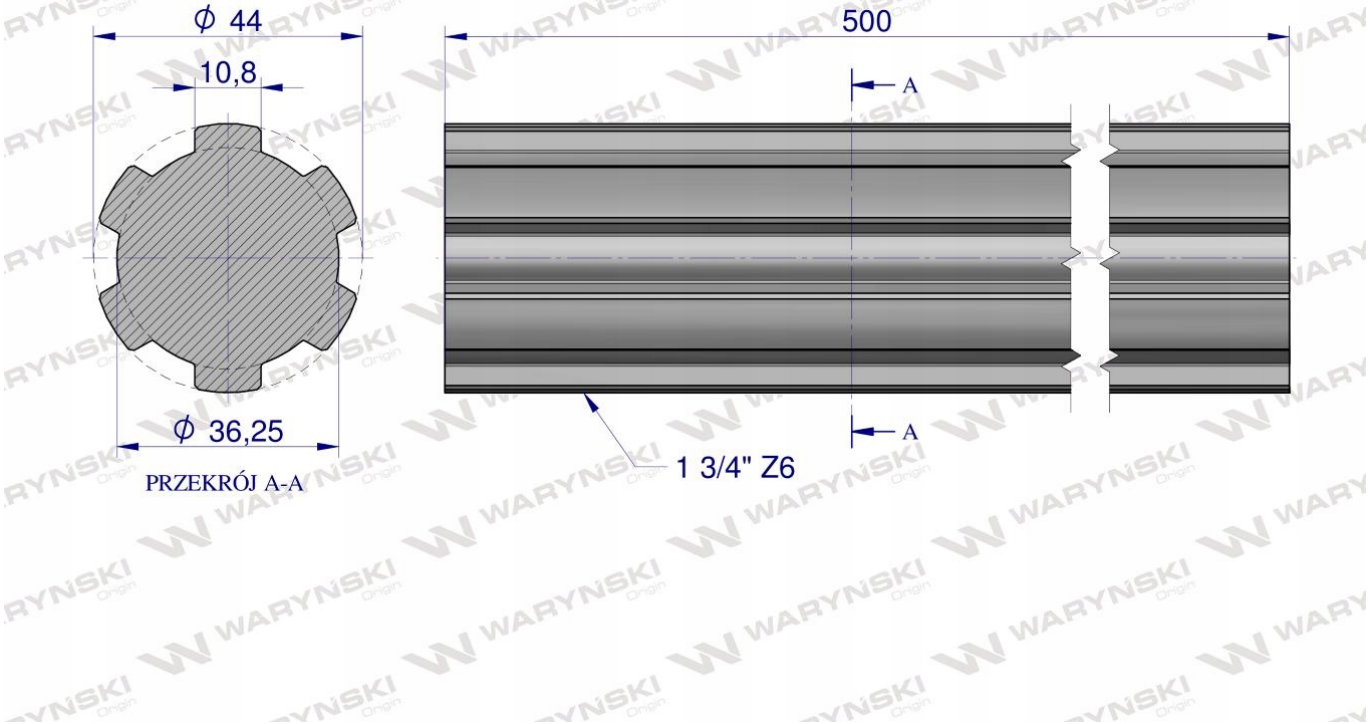
ϕ 44
10,8
ϕ 36,25
PRZEKRÓJ A-A
500
A
A
1 3/4" Z6