Dane aktualne na dzień: 26-11-2026 08:16

Link do produktu: https://utih.pl/walek-przekaznika-mocy-ursus-c-330-oryginal-ursus-p-33471.html



Wałek przekaźnika mocy URSUS C-330 ORYGINAŁ URSUS

Cena	**254,40 zł**
Czas wysyłki	**24 godziny**
Numer katalogowy	**50013551U**
Kod producenta	**50013551U**
Kod EAN	**5902287093070**
Numery katalogowe zamienników	**50013550**
Numer katalogowy oryginału	**50013550U**
Waga produktu z opakowaniem jednostkowym	**5**
Numer katalogowy części	**50013550U**
EAN (GTIN)	**5902287093070**

Opis produktu

Wałek przekaźnika C-330 ORYGINAŁ URSUS [50013551U]



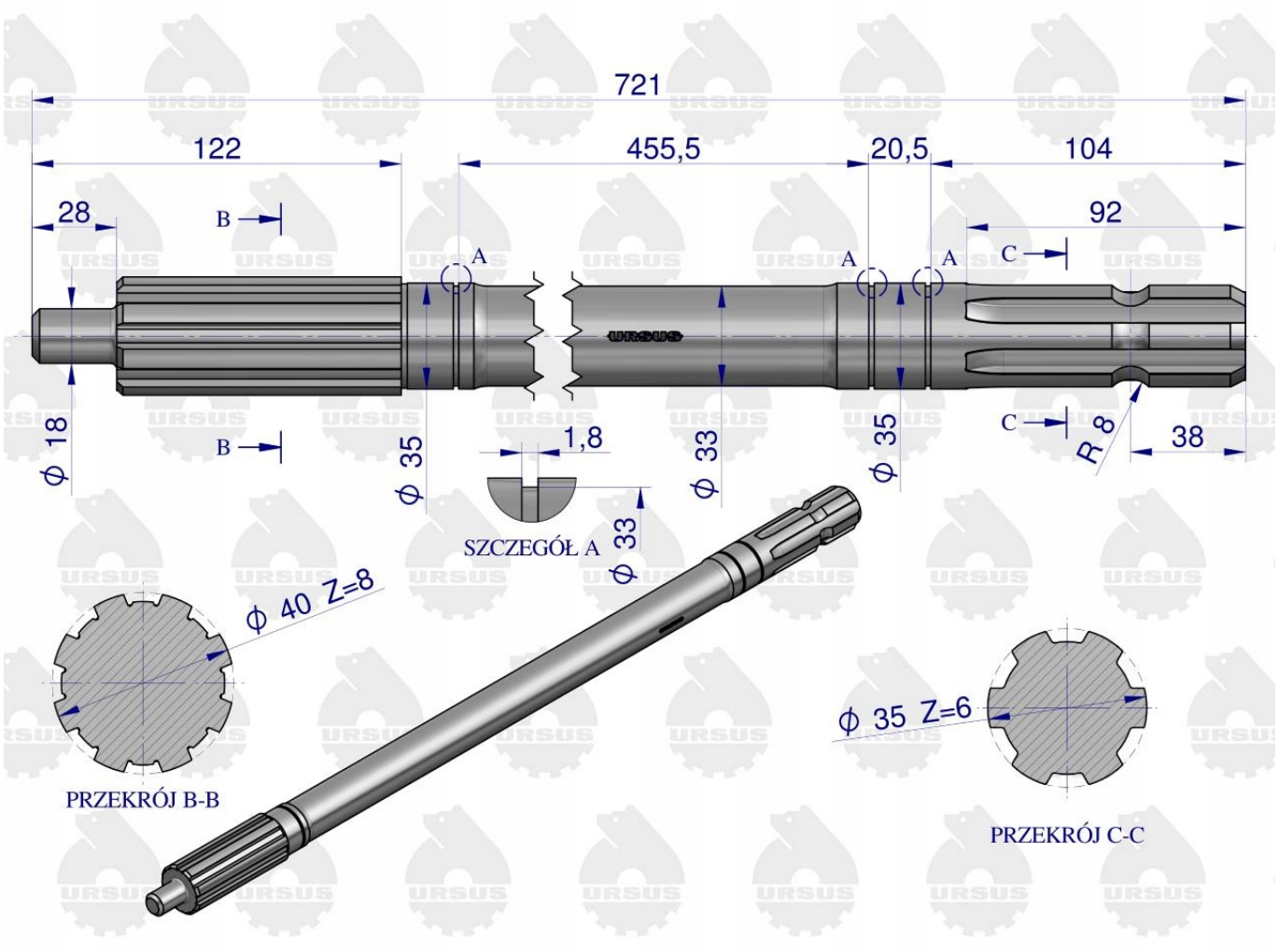
721
122
455,5
20,5
104
28
92
B
A
C
ϕ 18
ϕ 35
1,8
ϕ 33
R 8
38
SZCZEGÓŁ A
ϕ 40 Z=8
PRZEKRÓJ B-B
ϕ 35 Z=6
PRZEKRÓJ C-C

URSUS