Dane aktualne na dzień: 27-11-2026 12:04

Link do produktu: https://utih.pl/walek-pierwszy-wom-z-21-ursus-3512-2812-mf3-mf4-oryginal-ursus-1868533m1-p-39820.html



Wałek pierwszy WOM Z-21 URSUS 3512 2812 MF3 MF4 ORYGINAŁ URSUS 1868533M1

Cena	**179,60 zł**
Czas wysyłki	**24 godziny**
Numer katalogowy	**1868533M1U**
Kod producenta	**1868533M1U**
Kod EAN	**5902287147469**
Waga produktu z opakowaniem jednostkowym	**2.7**
Numer katalogowy części	**1868533M1U**
EAN (GTIN)	**5902287147469**

Opis produktu

Wałek pierwszy WOM Z-21 MF3 MF4 ORYGINAŁ URSUS [1868533M1U]





Długość: 406 [mm]

Ilość zębów: 21 [szt.]

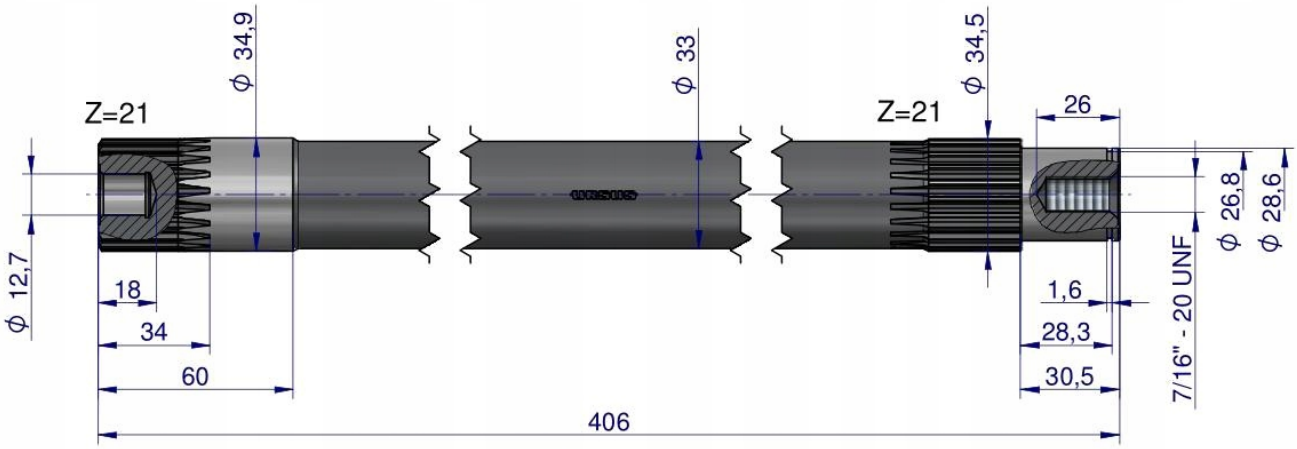
Z=21
ϕ 34,9
ϕ 33
ϕ 34,5
Z=21
26
ϕ 26,8
ϕ 28,6
ϕ 12,7
18
34
60
406
1,6
28,3
30,5
7/16" - 20 UNF



URSUS