Dane aktualne na dzień: 27-11-2026 12:15

Link do produktu: https://utih.pl/wal-walek-wom-rotacyjna-510-720mm-460nm-warynski-p-26950.html



Wał wałek WOM rotacyjna 510-720mm 460Nm WARYŃSKI

Cena	**427,20 zł**
Czas wysyłki	**24 godziny**
Numer katalogowy	**W3B1B1510**
Kod producenta	**W3B1B1510**
Kod EAN	**5902287198416**
Numery katalogowe zamienników	**WA40-51**
Waga produktu z opakowaniem jednostkowym	**9.55**
Numer katalogowy części	**W3B1B1510**
EAN (GTIN)	**5902287198416**

Opis produktu

Wał przegubowo-teleskopowy 510-720mm 460Nm 50210 CE 2020 seria 3R WARYŃSKI WA46-51 WA40-51 [W3B1B1510]



Rodzaj łącznika teleskopowego: Rura trójkątna

Współpracuje z: Widłak zewnętrzny - WR227301, Krzyżak - WR219301, Widłak rury wew. - WR219307, Widłak rury zew. - WR219306, Rura wewnętrzna - WR2323355, Rura zewnętrzna - WR2322385, Obudowa - WR21931129

Grubość ścianki rury wewnętrznej: 4,5 mm

Grubość ścianki rury zewnętrznej: 3,4 mm

Długość maksymalna: 720 mm

Długość minimalna: 510 mm

Grubość rury wewnętrznej: 36 mm

Grubość rury zewnętrznej: 43,5 mm

Moc nominalna: 26 KW (35 KM)

Mocowanie do maszyny: 1 3/8" - Z6 cal

Mocowanie do traktora: 1 3/8" - Z6 cal

Moment obrotowy: 460 Nm

Kąt pracy: Max 17°

Średnica łożyska: 27 mm

Wysokość krzyżaka: 74,6 mm

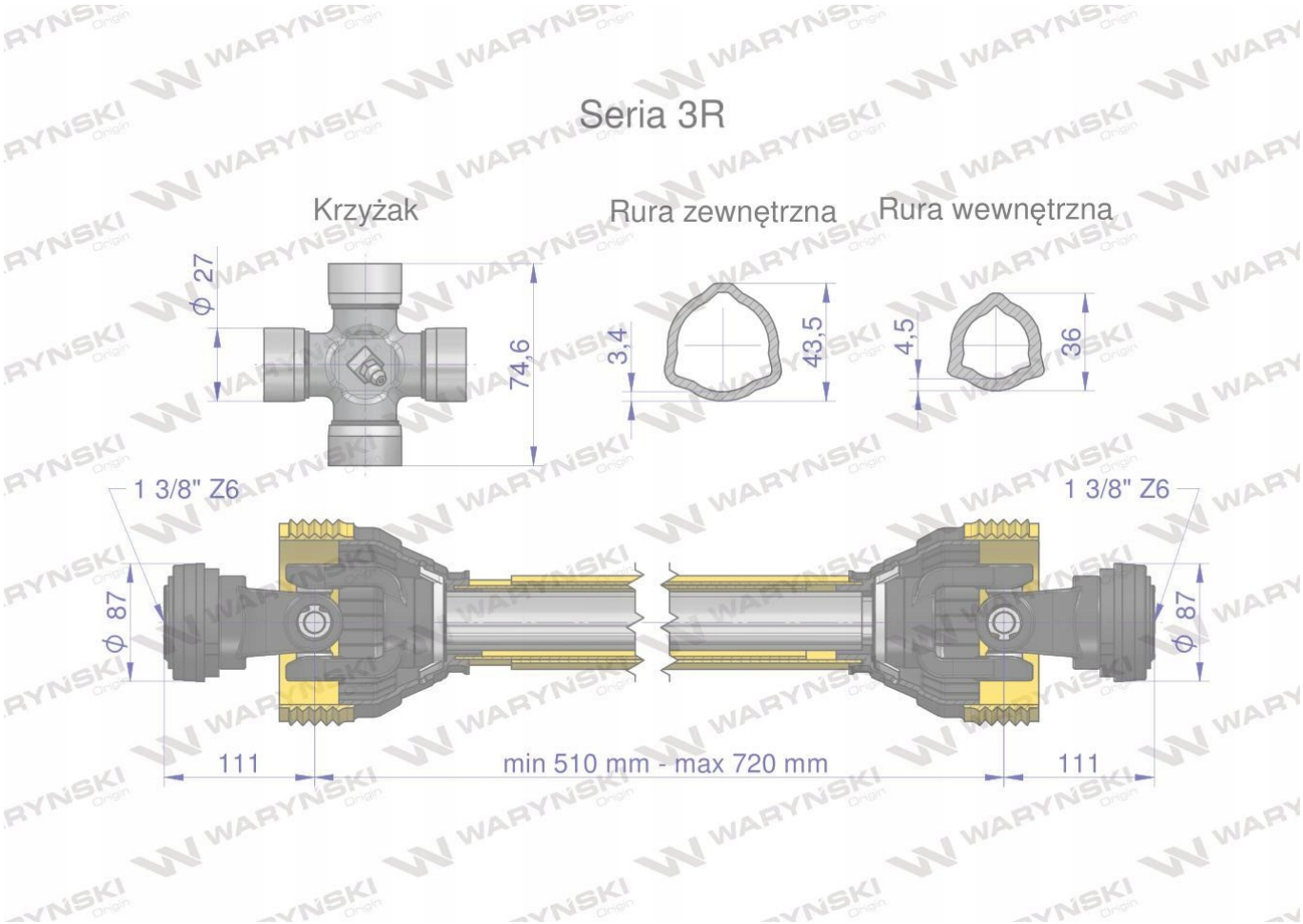

Wał do kosiarki wykonany według nowej Normy PN-EN-12965_2020. Wały Serii R Waryński powstały, aby jeszcze lepiej zaspokoić potrzeby klientów. Zmieniona konstrukcja pozwoliła zwiększyć żywotność i wytrzymałość produktów o ponad 15%. Dzięki zastosowaniu specjalistycznego systemu blokującego wały Waryński gwarantują szybki montaż, oraz bezpieczeństwo i są zgodne z nowo obowiązującą normą. Wysoką jakość produktów gwarantują widłaki, wykonane ze stali wysokowęglowej, krzyżaki wyposażone w specjalne łożyska o podwyższonej wytrzymałości oraz obudowy wałów przegubowo-teleskopowych Waryński odporne na uderzenia mechaniczne, działanie UV oraz niskie temperatury.