Dane aktualne na dzień: 29-11-2026 15:40

Link do produktu: https://utih.pl/wal-walek-wom-8r-1910-2800mm-1240nm-sprzeglo-jednokierunkowe-warynski-p-30892.html



Wał wałek WOM 8R 1910-2800mm 1240Nm sprzęgło jednokierunkowe WARYŃSKI

Cena	**2 057,10 zł**
Czas wysyłki	**24 godziny**
Numer katalogowy	**W8B1101910**
Kod producenta	**W8B1101910**
Kod EAN	**5902287205008**
Waga produktu z opakowaniem jednostkowym	**38.8**
Numer katalogowy części	**W8B1101910**
EAN (GTIN)	**5902287205008**

Opis produktu

Wał przegubowo-teleskopowy 1910-2800mm 1240Nm sprzęgło jednokierunkowe CE 2020 seria 8R Waryński




WARYAŃSKI

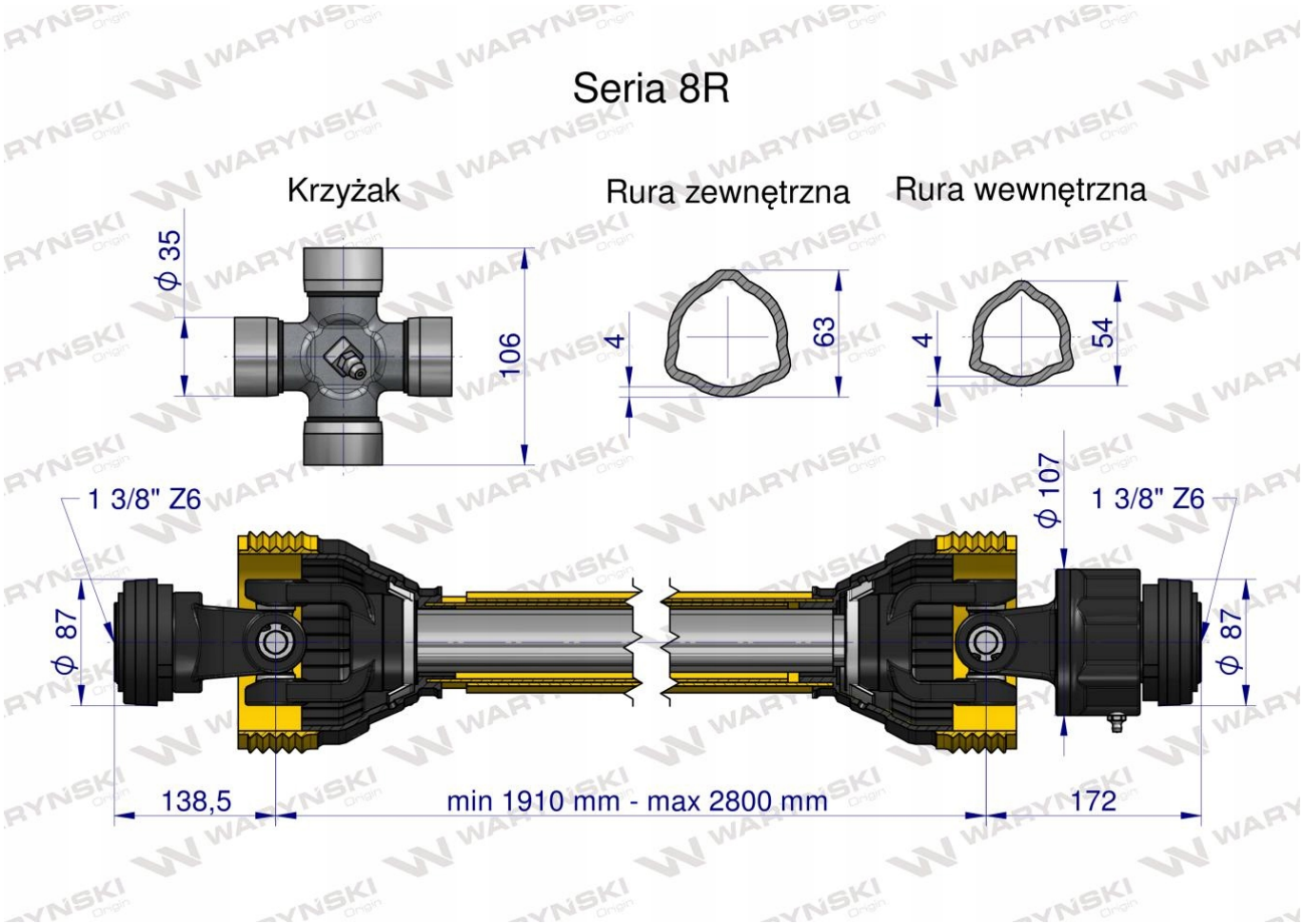

Origin WARYŃSKI