Dane aktualne na dzień: 27-11-2026 12:07

Link do produktu: https://utih.pl/wal-walek-wom-860-1250-460nm-sprzeglo-jed-warynski-p-30996.html



Wał wałek WOM 860-1250 460Nm sprzęgło jed WARYŃSKI

Cena	**783,10 zł**
Czas wysyłki	**24 godziny**
Numer katalogowy	**W3B110860**
Kod producenta	**W3B110860**
Kod EAN	**5902287198508**
Waga produktu z opakowaniem jednostkowym	**14.15**
Numer katalogowy części	**W3B110860**
EAN (GTIN)	**5902287198508**

Opis produktu

Wał przegubowo-teleskopowy 860-1250mm 460Nm sprzęgło jednokierunkowe CE 2020 seria 3R WARYŃSKI




WARYŃSKI

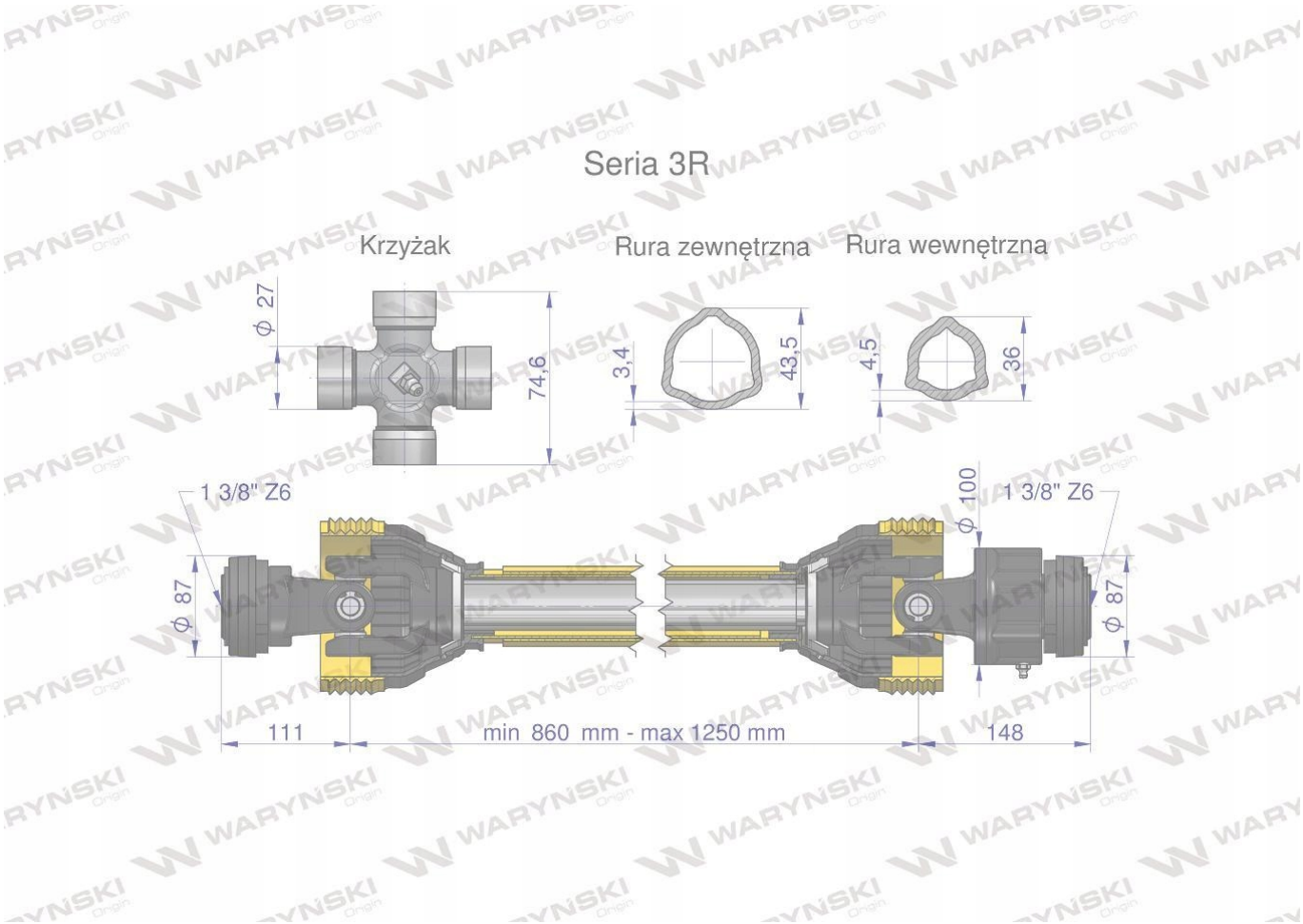

Wał wykonany według nowej Normy PN-EN-12965_2020. Wały Serii R Waryński powstały, aby jeszcze lepiej zaspokoić potrzeby naszych klientów. Zmieniona konstrukcja pozwoliła zwiększyć żywotnośc i wytrzymałość naszych produktów o ponad 15%. Dzięki zastosowaniu specjalistycznego systemu blokującego wały Waryński gwarantują szybki montaż, oraz bezpieczeństwo i są zgodne z nowo obowiązującą Normą. Wysoką jakość naszych produktów gwarantują widłaki, wykonane ze stali wysokowęglowej, krzyżaki wyposażone w specjalne łożyska o podwyższonej wytrzymałości oraz obudowy wałów przegubowo-teleskopowych Waryński odporne na uderzenia mechaniczne, działanie UV oraz niskie temperatury.