Dane aktualne na dzień: 27-11-2026 12:29

Link do produktu: https://utih.pl/wal-walek-wom-860-1200mm-270nm-40250-ce-2020-seria-2r-royal-farm-p-41490.html



Wał wałek WOM 860-1200mm 270Nm 40250 CE 2020 seria 2R ROYAL FARM

Cena	**367,70 zł**
Czas wysyłki	**24 godziny**
Numer katalogowy	**R2B1B1860**
Kod producenta	**R2B1B1860**
Kod EAN	**5902287296273**
Kod taryfy celnej	**84831095**
Numer katalogowy części	**R2B1B1860**
EAN (GTIN)	**5902287296273**

Opis produktu

Wał, przegubowo-teleskopowy 860-1200mm 270Nm 40250 CE 2020 seria 2R WA25-81, Royal Farm [R2B1B1860]



Wały przegubowe ROYAL FARM to ekonomiczna seria przeznaczona do codziennej pracy w gospodarstwie.

To dobry wybór dla klientów, którzy szukają prostego i tańszego wału do maszyn rolniczych.

ekonomiczna seria ROYAL FARM dobry stosunek ceny do jakości prosta konstrukcja różne długości i warianty do wielu maszyn rolniczych

ROYAL FARM – dobry wybór w niższej cenie.

- **Mocowanie do traktora**: 1 3/8" Z6 [cal]
- **Mocowanie do maszyny**: 1 3/8" Z6 [cal]
- **Rodzaj łącznika teleskopowego**: Rura trójkątna
- **Długość minimalna**: 860 [mm]
- **Długość maksymalna**: 1200 [mm]
- **Moc nominalna**: 15 (21) [KW (KM)]
- **Moment obrotowy**: 270 [Nm]
- **Grubość rury wewnętrznej**: 36 [mm]
- **Grubość rury zewnętrznej**: 43,5 [mm]
- **Kąt pracy**: Max 17°
- **Grubość ścianki rury wewnętrznej**: 3,2 [mm]
- **Grubość ścianki rury zewnętrznej**: 3,4 [mm]
- **Średnica łożyska**: 23,8 [mm]
- **Wysokość krzyżaka**: 61,3 [mm]

Seria 2

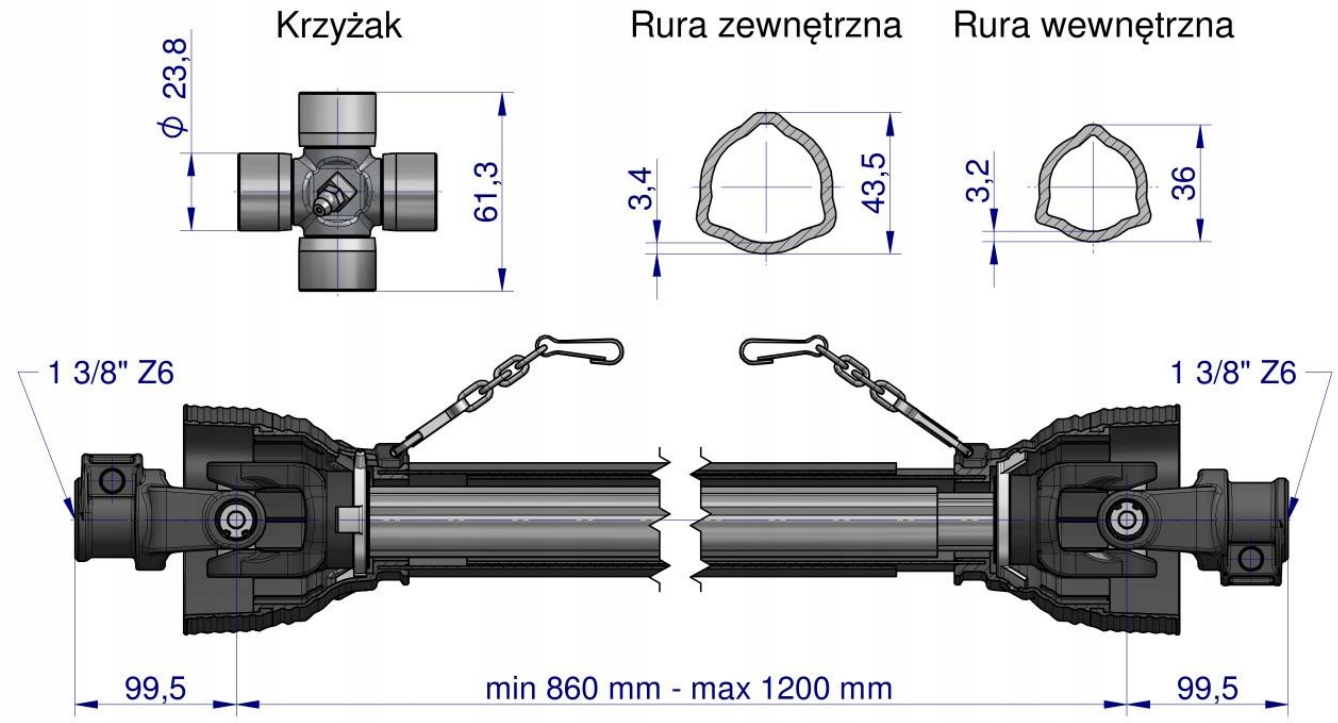
Krzyżak
Rura zewnętrzna
Rura wewnętrzna
ϕ 23,8
61,3
3,4
43,5
3,2
36
1 3/8" Z6
1 3/8" Z6
99,5
min 860 mm - max 1200 mm
99,5