Dane aktualne na dzień: 31-07-2026 01:27

Link do produktu: https://utih.pl/wal-walek-wom-760-1150mm-540nm-warynski-p-28406.html

Wał wałek WOM 760-1150mm 540Nm WARYŃSKI

Cena	**1 761,90 zł**
Numer katalogowy	**W490B1760**
Kod producenta	**W490B1760**
Kod EAN	**5902287227154**
Waga produktu z opakowaniem jednostkowym	**17.85**
Numer katalogowy części	**W490B1760**
EAN (GTIN)	**5902287227154**

Opis produktu

Wał przegubowo-teleskopowy 760-1150mm 540Nm szerokokątny CE 2020 seria 4R Waryński

Wał wykonany według nowej Normy PN-EN-12965_2020. Wały Serii R Waryński powstały, aby jeszcze lepiej zaspokoić potrzeby naszych klientów. Zmieniona konstrukcja pozwoliła zwiększyć żywotnośc i wytrzymałość naszych produktów o ponad 15%. Dzięki zastosowaniu specjalistycznego systemu blokującego wały Waryński gwarantują szybki montaż, oraz bezpieczeństwo i są zgodne z nowo obowiązującą Normą. Wysoką jakość naszych produktów gwarantują widłaki, wykonane ze stali wysokowęglowej, krzyżaki wyposażone w specjalne łożyska o podwyższonej wytrzymałości oraz obudowy wałów przegubowo-teleskopowych Waryński odporne na uderzenia mechaniczne, działanie UV oraz niskie temperatury.

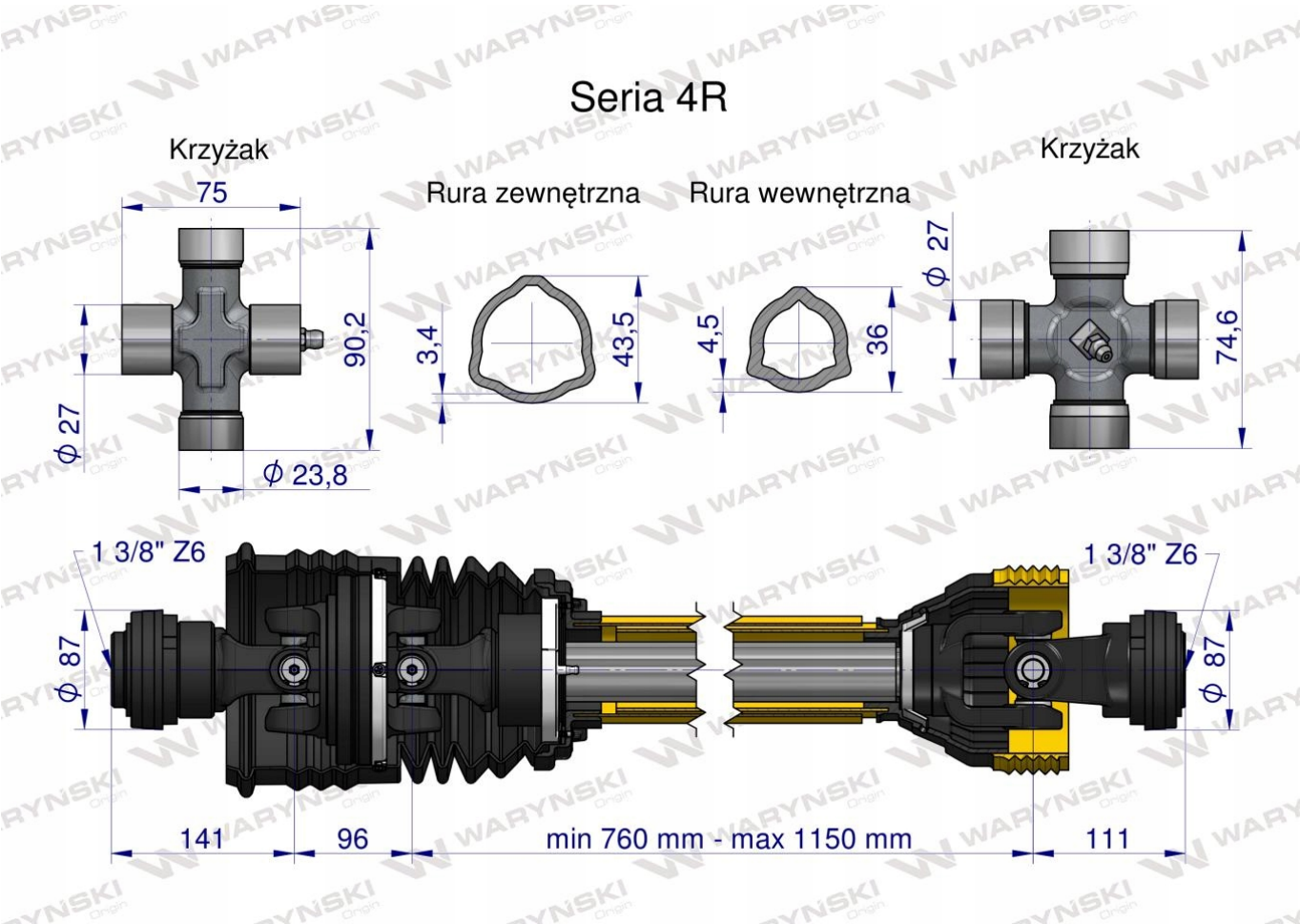
Seria 4R
Krzyżak
75
90,2
ϕ 27
ϕ 23,8
Rura zewnętrzna
3,4
43,5
Rura wewnętrzna
4,5
36
Krzyżak
ϕ 27
74,6
1 3/8" Z6
ϕ 87
1 3/8" Z6
ϕ 87
141
96
min 760 mm - max 1150 mm
111