Dane aktualne na dzień: 26-11-2026 08:45

Link do produktu: https://utih.pl/wal-walek-wom-760-1150mm-460nm-warynski-p-26953.html



Wał wałek WOM 760-1150mm 460Nm WARYŃSKI

Cena	**494,40 zł**
Czas wysyłki	**24 godziny**
Numer katalogowy	**W3B1B1760**
Kod producenta	**W3B1B1760**
Kod EAN	**5902287198409**
Waga produktu z opakowaniem jednostkowym	**11.4**
Numer katalogowy części	**W3B1B1760**
EAN (GTIN)	**5902287198409**

Opis produktu

Wał przegubowo-teleskopowy 760-1150mm 460Nm 50240 CE 2020 seria 3R WARYŃSKI WA46-71 WA40-71



- **Mocowanie do traktora: 1 3/8" Z6**
- **Mocowanie do maszyny: 1 3/8" Z6**
- **Rodzaj łącznika teleskopowego: Rura trójkątna**
- **Długość minimalna: 760 mm**
- **Długość maksymalna: 1150 mm**
- **Moc nominalna: 460 Nm**
- **Sprzęgło: Brak**
- **Moc rozłączająca sprzęgło: Brak**
- **Grubość rury wewnętrznej: 36 mm / 4,5 mm**
- **Grubość rury zewnętrznej: 43,5 mm / 3,4 mm**
- **Średnica łożyska: 27 mm**
- **Wysokość krzyżaka: 74,6 mm**



Wał wykonany według nowej Normy PN-EN-12965_2020. Wały Serii R Waryński powstały, aby jeszcze lepiej zaspokoić potrzeby klientów. Zmieniona konstrukcja pozwoliła zwiększyć żywotność i wytrzymałość produktów o ponad 15%. Dzięki zastosowaniu specjalistycznego systemu blokującego wały Waryński gwarantują szybki montaż, oraz bezpieczeństwo i są zgodne z nowo obowiązującą normą. Wysoką jakość produktów gwarantują widłaki, wykonane ze stali wysokowęglowej, krzyżaki wyposażone w specjalne łożyska o podwyższonej wytrzymałości oraz obudowy wałów przegubowo-teleskopowych Waryński odporne na uderzenia mechaniczne, działanie UV oraz niskie temperatury.

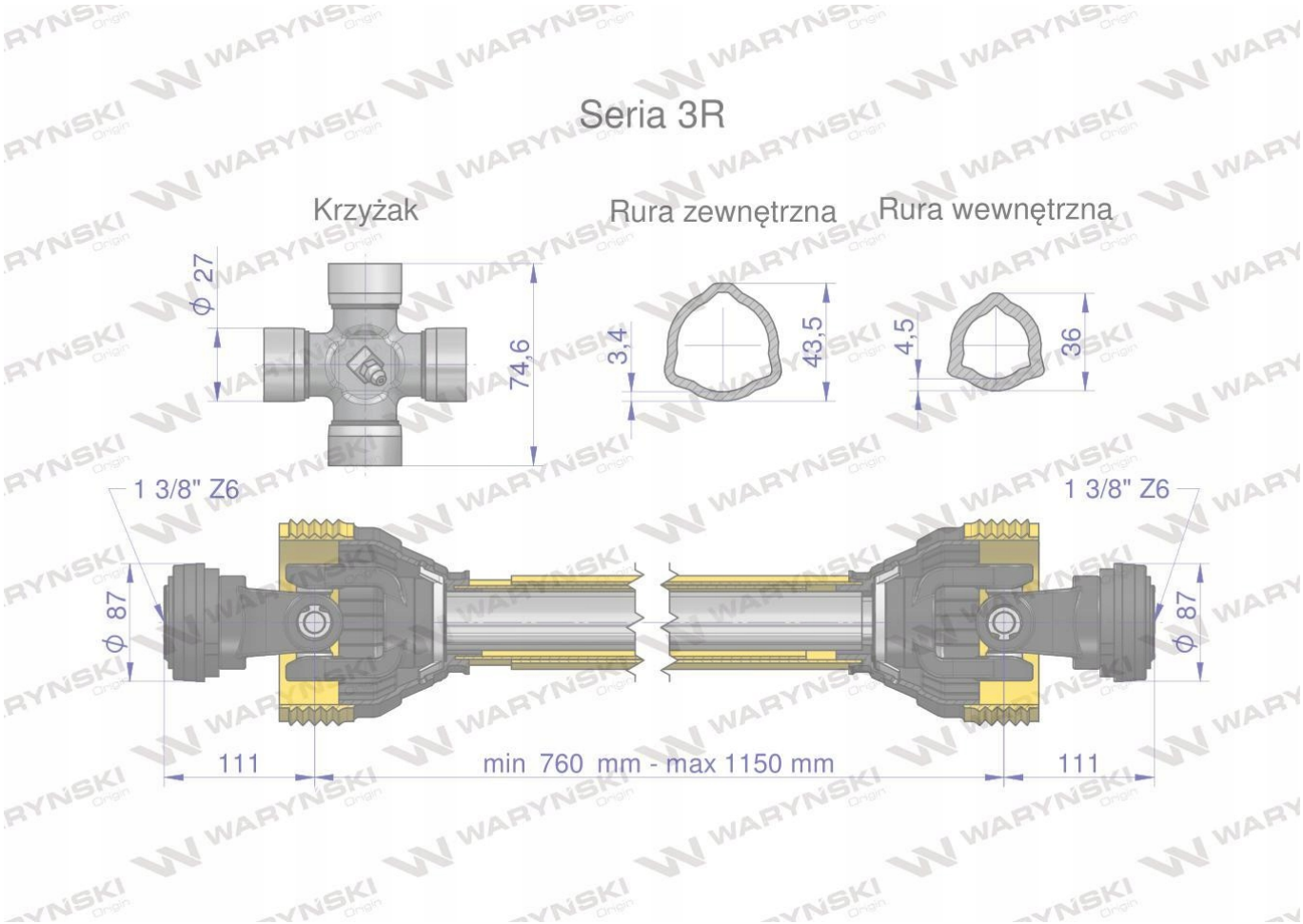

Origin WARYŃSKI