Dane aktualne na dzień: 27-11-2026 11:27

Link do produktu: https://utih.pl/wal-walek-wom-660-1000mm-620nm-60230-5r-warynski-p-30966.html



Wał wałek WOM 660-1000mm 620Nm 60230 5R WARYŃSKI

Cena	**636,10 zł**
Czas wysyłki	**24 godziny**
Numer katalogowy	**W5B1B1660**
Kod producenta	**W5B1B1660**
Kod EAN	**5902287198775**
Waga produktu z opakowaniem jednostkowym	**12.9**
Numer katalogowy części	**W5B1B1660**
EAN (GTIN)	**5902287198775**

Opis produktu

Wał przegubowo-teleskopowy 660-1000mm 620Nm 60230 CE 2020 seria 5R WARYŃSKI




WARYNSKI

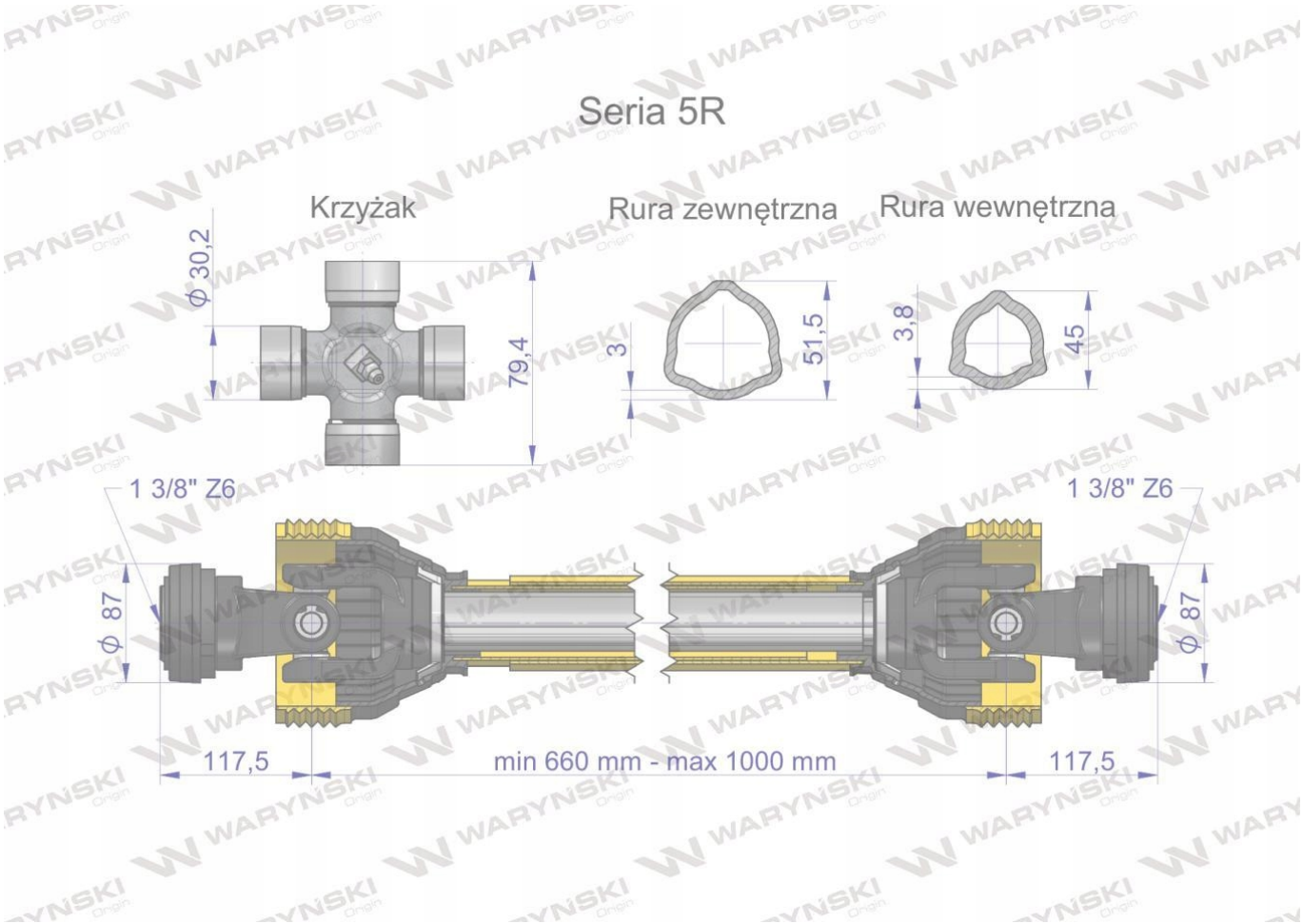

Wał wykonany według nowej Normy PN-EN-12965_2020. Wały Serii R Waryński powstały, aby jeszcze lepiej zaspokoić potrzeby naszych klientów. Zmieniona konstrukcja pozwoliła zwiększyć żywotnośc i wytrzymałość naszych produktów o ponad 15%. Dzięki zastosowaniu specjalistycznego systemu blokującego wały Waryński gwarantują szybki montaż, oraz bezpieczeństwo i są zgodne z nowo obowiązującą Normą. Wysoką jakość naszych produktów gwarantują widłaki, wykonane ze stali wysokowęglowej, krzyżaki wyposażone w specjalne łożyska o podwyższonej wytrzymałości oraz obudowy wałów przegubowo-teleskopowych Waryński odporne na uderzenia mechaniczne, działanie UV oraz niskie temperatury.