Dane aktualne na dzień: 27-11-2026 10:13

Link do produktu: https://utih.pl/wal-walek-wom-510-720mm-540nm-warynski-p-28455.html



Wał wałek WOM 510-720mm 540Nm WARYŃSKI

Cena	**516,50 zł**
Czas wysyłki	**24 godziny**
Numer katalogowy	**W4B1B1510**
Kod producenta	**W4B1B1510**
Kod EAN	**5902287198638**
Waga produktu z opakowaniem jednostkowym	**11.5**
Numer katalogowy części	**W4B1B1510**
EAN (GTIN)	**5902287198638**

Opis produktu

Wał przegubowo-teleskopowy 510-720mm 540Nm CE 2020 seria 4R Waryński



Wał wykonany według nowej Normy PN-EN-12965_2020. Wały Serii R Waryński powstały, aby jeszcze lepiej zaspokoić potrzeby naszych klientów. Zmieniona konstrukcja pozwoliła zwiększyć żywotnośc i wytrzymałość naszych produktów o ponad 15%. Dzięki zastosowaniu specjalistycznego systemu blokującego wały Waryński gwarantują szybki montaż, oraz bezpieczeństwo i są zgodne z nowo obowiązującą Normą. Wysoką jakość naszych produktów gwarantują widłaki, wykonane ze stali wysokowęglowej, krzyżaki wyposażone w specjalne łożyska o podwyższonej wytrzymałości oraz obudowy wałów przegubowo-teleskopowych Waryński odporne na uderzenia mechaniczne, działanie UV oraz niskie temperatury.

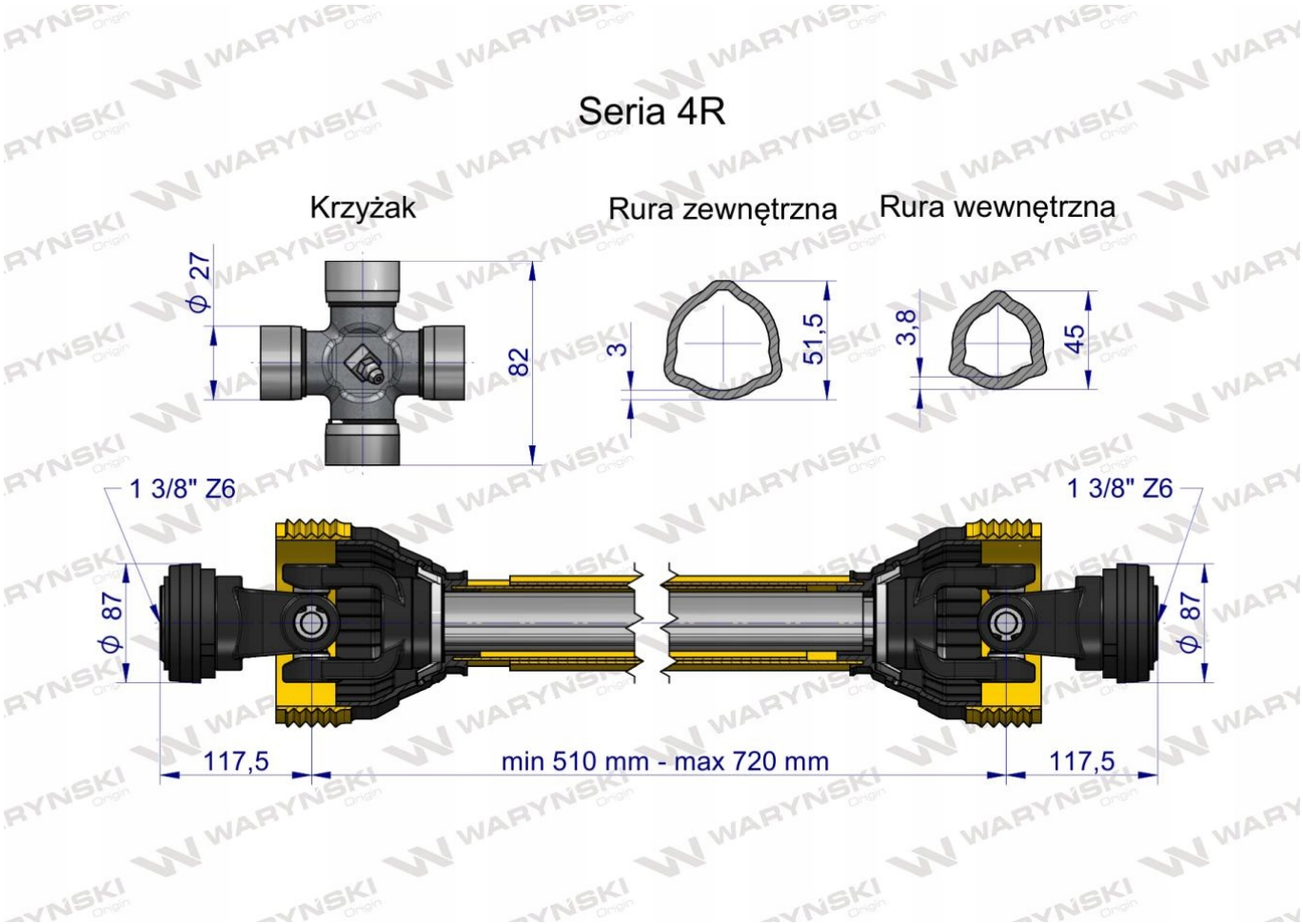
Seria 4R
Krzyżak
Rura zewnętrzna
Rura wewnętrzna
ϕ 27
82
3
51,5
3,8
45
1 3/8" Z6
1 3/8" Z6
ϕ 87
ϕ 87
117,5
min 510 mm - max 720 mm
117,5