Dane aktualne na dzień: 27-11-2026 12:03

Link do produktu: https://utih.pl/wal-walek-wom-1250-1900-830nm-z6-134-warynski-p-28391.html



Wał wałek WOM 1250-1900 830Nm Z6 13/4 WARYŃSKI

Cena	**966,90 zł**
Czas wysyłki	**24 godziny**
Numer katalogowy	**W6B1B51250**
Kod producenta	**W6B1B51250**
Kod EAN	**5902287211276**
Waga produktu z opakowaniem jednostkowym	**23**
Numer katalogowy części	**W6B1B51250**
EAN (GTIN)	**5902287211276**

Opis produktu

Wał przegubowo-teleskopowy 1250-1900mm 830Nm Z6 - 1 3/4 CE 2020 seria 6R Waryński



Wał wykonany według nowej Normy PN-EN-12965_2020. Wały Serii R Waryński powstały, aby jeszcze lepiej zaspokoić potrzeby naszych klientów. Zmieniona konstrukcja pozwoliła zwiększyć żywotnośc i wytrzymałość naszych produktów o ponad 15%. Dzięki zastosowaniu specjalistycznego systemu blokującego wały Waryński gwarantują szybki montaż, oraz bezpieczeństwo i są zgodne z nowo obowiązującą Normą. Wysoką jakość naszych produktów gwarantują widłaki, wykonane ze stali wysokowęglowej, krzyżaki wyposażone w specjalne łożyska o podwyższonej wytrzymałości oraz obudowy wałów przegubowo-teleskopowych Waryński odporne na uderzenia mechaniczne, działanie UV oraz niskie temperatury.

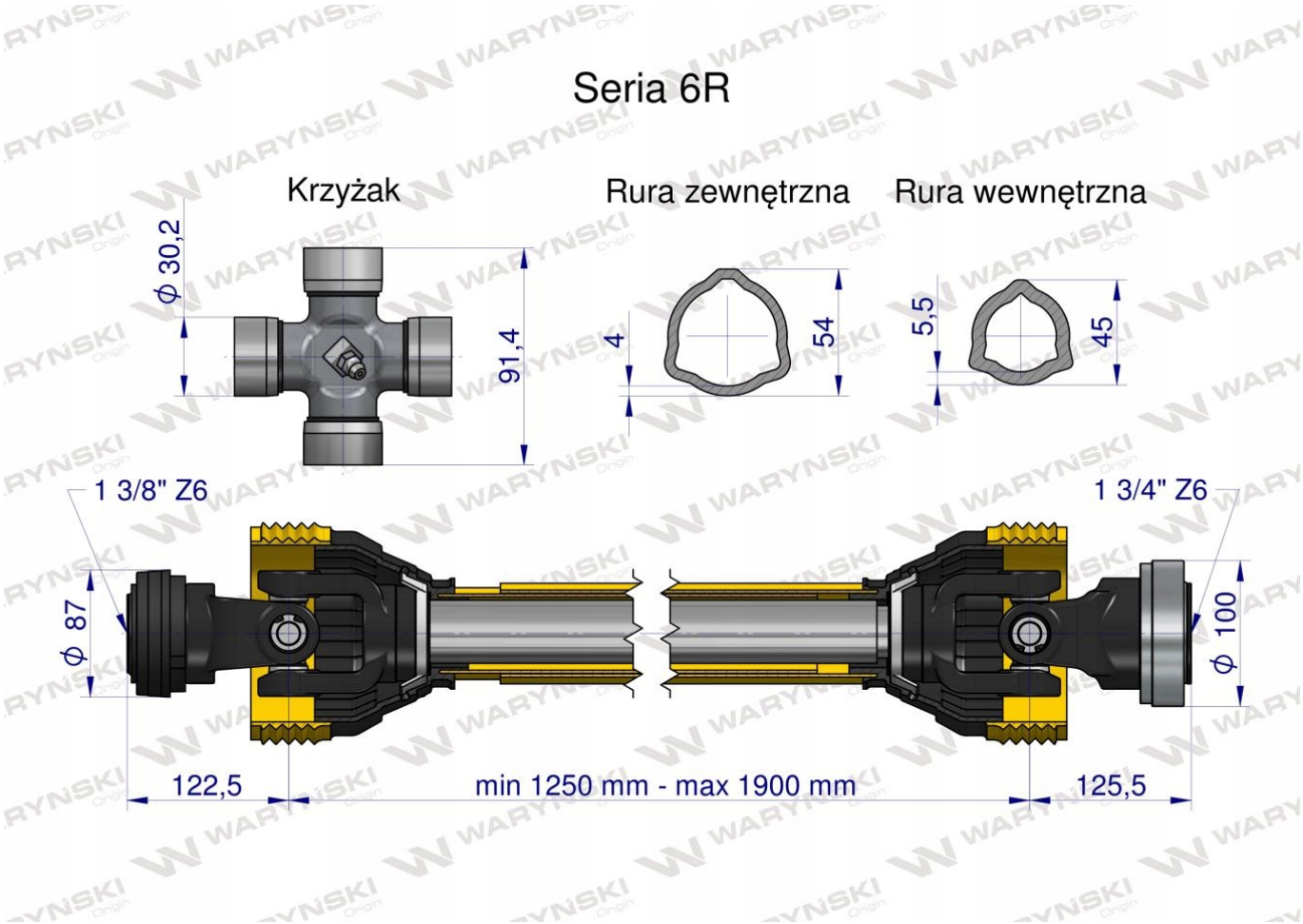

Origin WARYŃSKI