Dane aktualne na dzień: 27-11-2026 10:13

Link do produktu: https://utih.pl/wal-walek-wom-1010-1560mm-830nm-warynski-p-28394.html



Wał wałek WOM 1010-1560mm 830Nm WARYŃSKI

Cena	**876,20 zł**
Czas wysyłki	**24 godziny**
Numer katalogowy	**W6B6B11010**
Kod producenta	**W6B6B11010**
Kod EAN	**5902287204896**
Waga produktu z opakowaniem jednostkowym	**19.5**
Numer katalogowy części	**W6B6B11010**
EAN (GTIN)	**5902287204896**

Opis produktu

Wał przegubowo-teleskopowy 1010-1560mm 830Nm 32X38 Z8 CE 2020 seria 6R Waryński



Wał wykonany według nowej Normy PN-EN-12965_2020. Wały Serii R Waryński powstały, aby jeszcze lepiej zaspokoić potrzeby naszych klientów. Zmieniona konstrukcja pozwoliła zwiększyć żywotnośc i wytrzymałość naszych produktów o ponad 15%. Dzięki zastosowaniu specjalistycznego systemu blokującego wały Waryński gwarantują szybki montaż, oraz bezpieczeństwo i są zgodne z nowo obowiązującą Normą. Wysoką jakość naszych produktów gwarantują widłaki, wykonane ze stali wysokowęglowej, krzyżaki wyposażone w specjalne łożyska o podwyższonej wytrzymałości oraz obudowy wałów przegubowo-teleskopowych Waryński odporne na uderzenia mechaniczne, działanie UV oraz niskie temperatury.

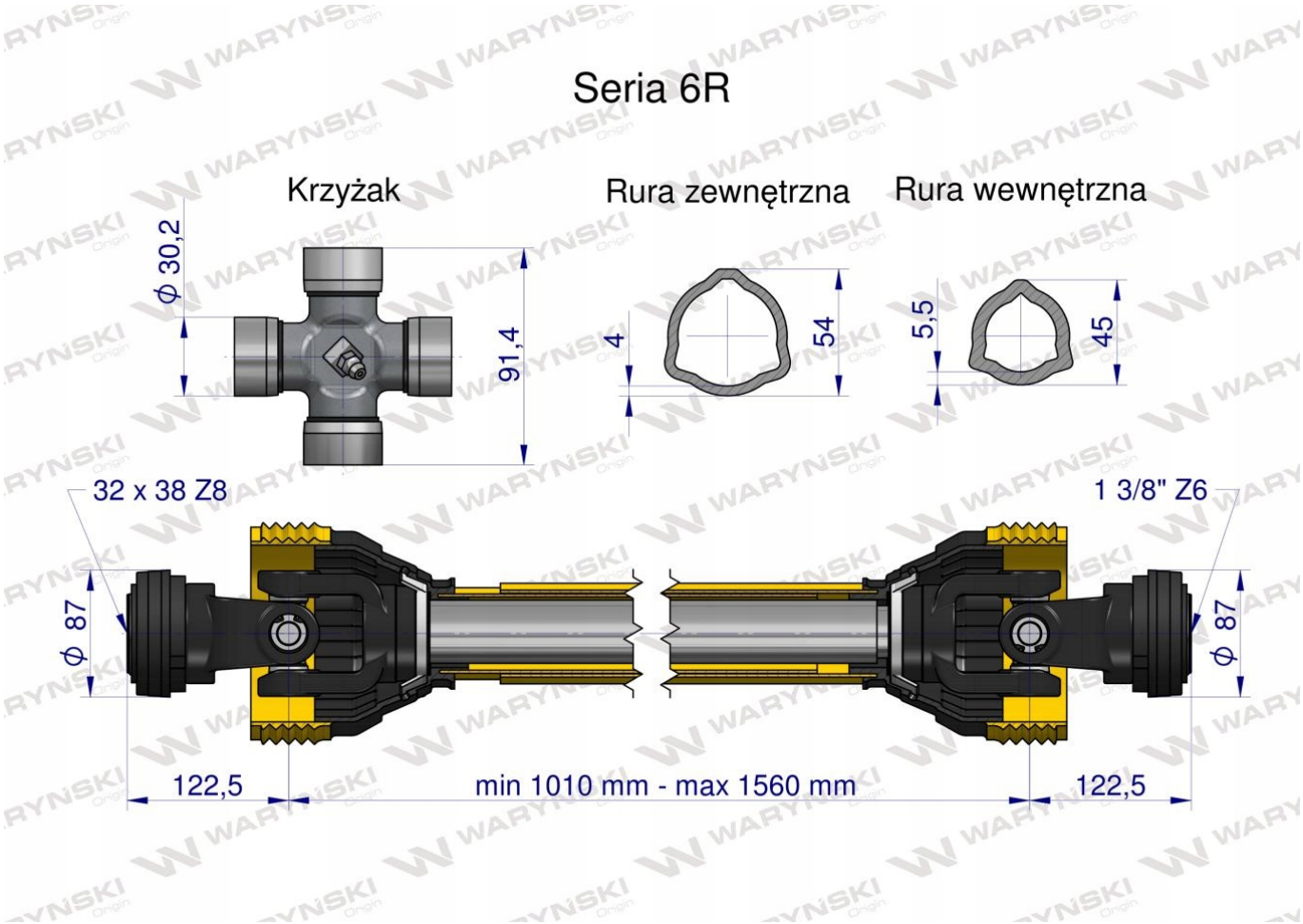

Origin WARYŃSKI