Dane aktualne na dzień: 27-11-2026 18:15

Link do produktu: https://utih.pl/uszczelka-glowicy-okuta-miedzia-z-silikonem-46505130-c-360-oryginal-ursus-p-31783.html



Uszczelka głowicy okuta miedzią z silikonem 46505130 C-360 ORYGINAŁ URSUS

Cena	**22,90 zł**
Czas wysyłki	**24 godziny**
Numer katalogowy	**46505120MSU**
Kod producenta	**46505120MSU**
Kod EAN	**5902287226973**
Numery katalogowe zamienników	**46505130**
Waga produktu z opakowaniem jednostkowym	**0.2**
Numer katalogowy części	**46505120MSU**
EAN (GTIN)	**5902287226973**

Opis produktu

Uszczelka głowicy okuta miedzią z silikonem 46505130 C-360 ORYGINAŁ URSUS [46505120MSU]



- **aukcja dotyczy jednej sztuki**

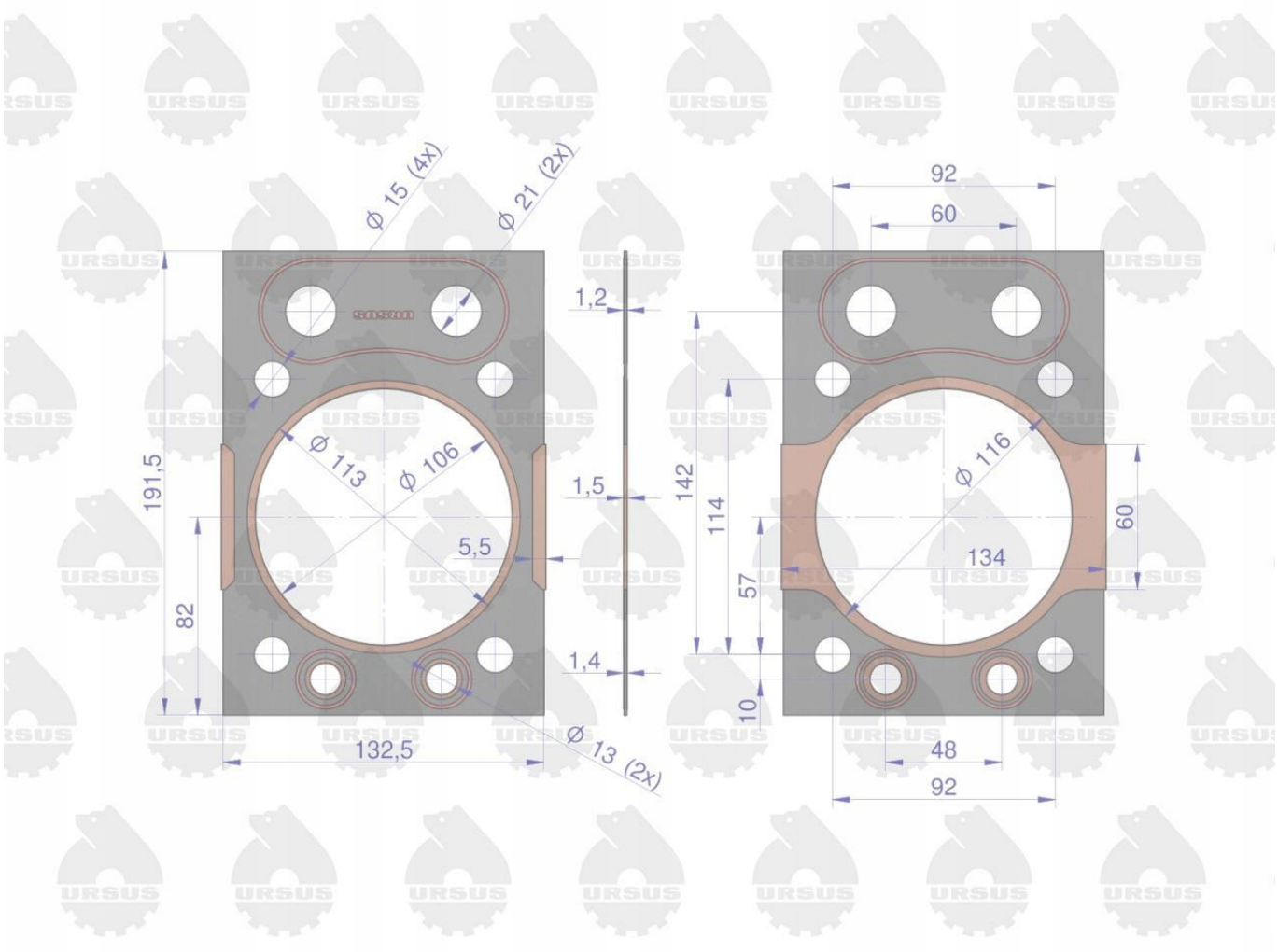
Ø 15 (4x)
Ø 21 (2x)
1,2
1,5
1,4
Ø 113
Ø 106
5,5
191,5
82
132,5
Ø 13 (2x)
92
60
142
114
57
10
Ø 116
134
60
48
92

URSUS