Dane aktualne na dzień: 26-11-2026 07:24

Link do produktu: https://utih.pl/uszczelka-glowicy-okuta-miedzia-c-360-4szt-ursus-p-27053.html



Uszczelka głowicy okuta miedzią C-360 4szt. URSUS

Cena	**80,70 zł**
Czas wysyłki	**24 godziny**
Numer katalogowy	**46505120MU**
Kod producenta	**46505120MU**
Kod EAN	**5902287226966**
Numery katalogowe zamienników	**46505130**
Numer katalogowy oryginału	**46505120M**
Waga produktu z opakowaniem jednostkowym	**0.2**
Numer katalogowy części	**46505120MU**
EAN (GTIN)	**5902287226966**

Opis produktu

Uszczelka głowicy okuta miedzią C-360 ORYGINAŁ URSUS

- **cena za komplet 4 sztuk**




GENUINE
PARTS
CZĘŚCI
ORYGINALNE
CZĘŚCI
ORYGINALNE
GENUINE
PARTS
ŻELAZNA
24
GWARANCJA

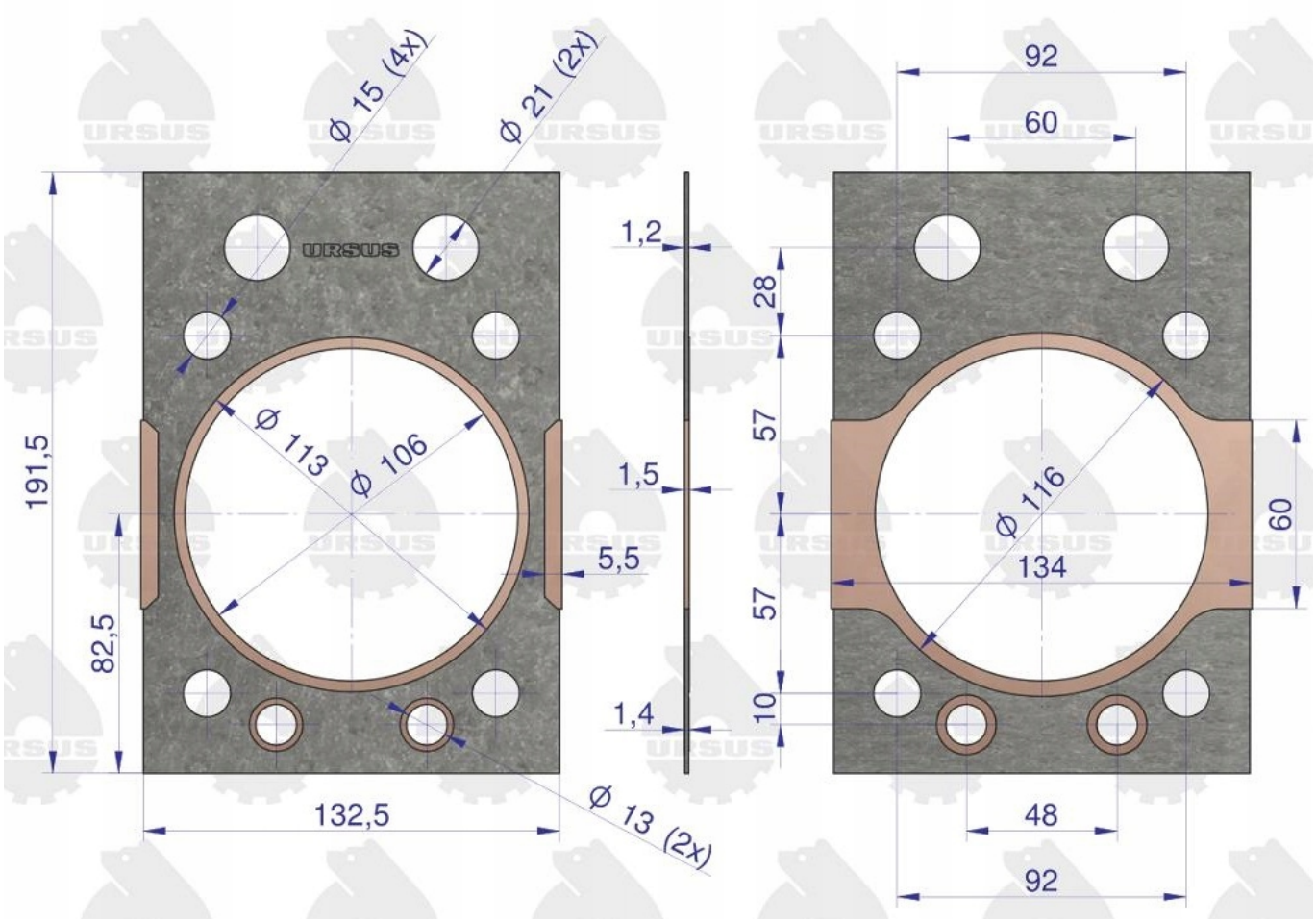
Ø 15 (4x)
Ø 21 (2x)
URSUS
Ø 113
Ø 106
191,5
82,5
5,5
132,5
Ø 13 (2x)
1,2
1,5
1,4
92
60
28
57
57
10
Ø 116
134
60
48
92

URSUS