Dane aktualne na dzień: 26-11-2026 08:07

Link do produktu: https://utih.pl/tulejka-wewnerzna-noza-20mm-bizon-warynski-p-34075.html



Tulejka wewnęrzna noża 20mm Bizon WARYŃSKI

Cena	**13,20 zł**
Czas wysyłki	**24 godziny**
Numer katalogowy	**W-5110700180**
Kod producenta	**W-5110700180**
Kod EAN	**5902287109863**
Numer katalogowy oryginału	**5110700180**
Waga produktu z opakowaniem jednostkowym	**0.95**
Numer katalogowy części	**W-5110700180**
EAN (GTIN)	**5902287109863**

Opis produktu

Tulejka wewnęrzna noża rozdrabniacza 20mm do noża 4mm Bizon Waryński



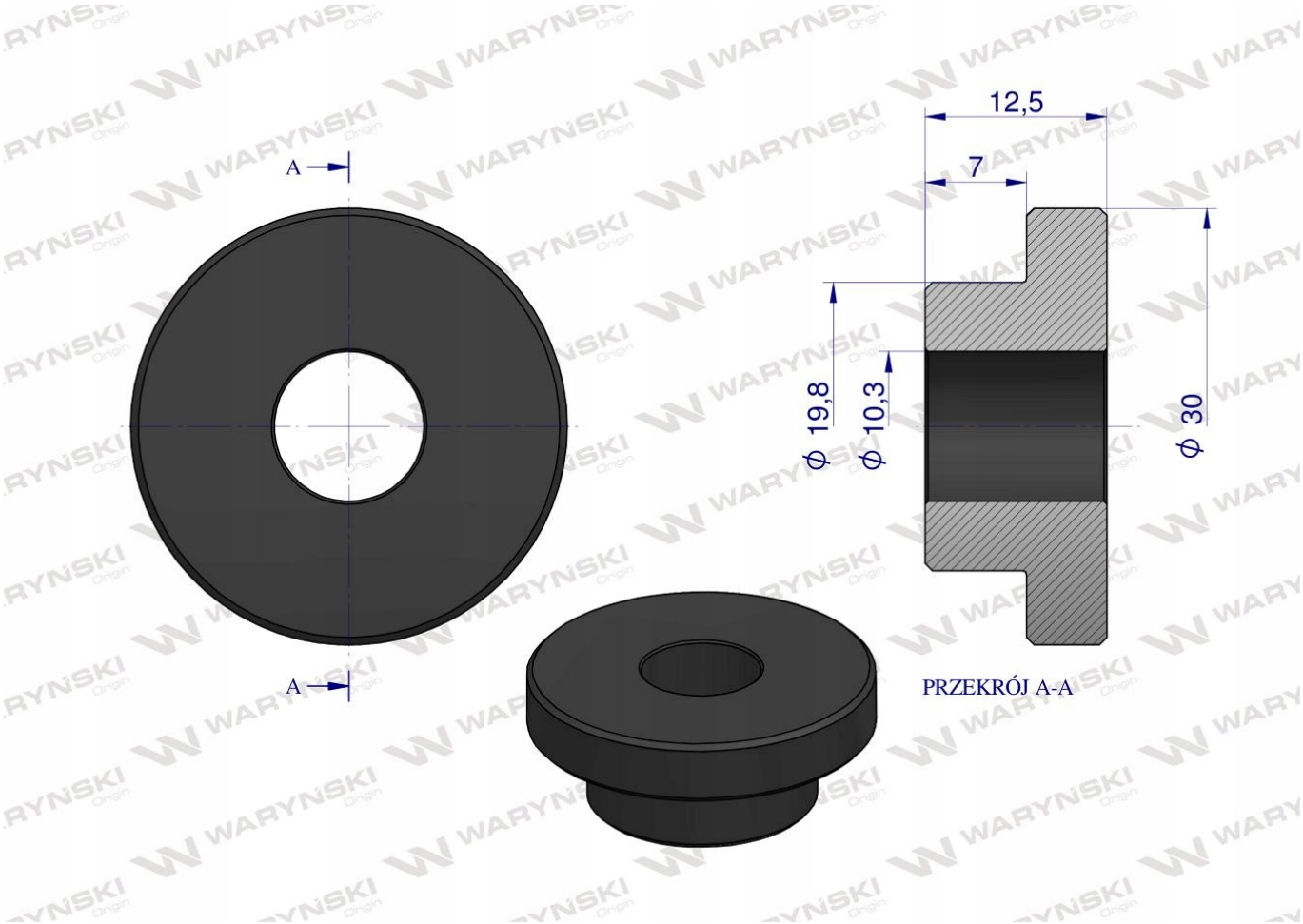

Tulejki dedykowane do noży Waryński dzięki dodatkowej obróbce cieplnej w skrupulatnie monitorowanym procesie, tulejki cechują się zwiększoną żywotnością oraz wytrzymałością. Charakteryzują się dużą odpornością na ścieranie.