Dane aktualne na dzień: 27-11-2026 12:11

Link do produktu: https://utih.pl/tulejka-roznicowa-hydrauliczna-22x15x12-warynski-p-33119.html



# Tulejka różnicowa hydrauliczna 22x1.5x1/2 WARYŃSKI

| | |
|---|---|
| Cena | **14,10 zł** |
| Czas wysyłki | **24 godziny** |
| Numer katalogowy | **W-5211041508** |
| Kod producenta | **W-5211041508** |
| Kod EAN | **5902287190984** |
| Waga produktu z opakowaniem jednostkowym | **0.2** |
| Numer katalogowy części | **W-5211041508** |
| EAN (GTIN) | **5902287190984** |

## Opis produktu

# Tulejka różnicowa hydrauliczna AB M22x1.5 15L GZ x 1/2" BSP Waryński





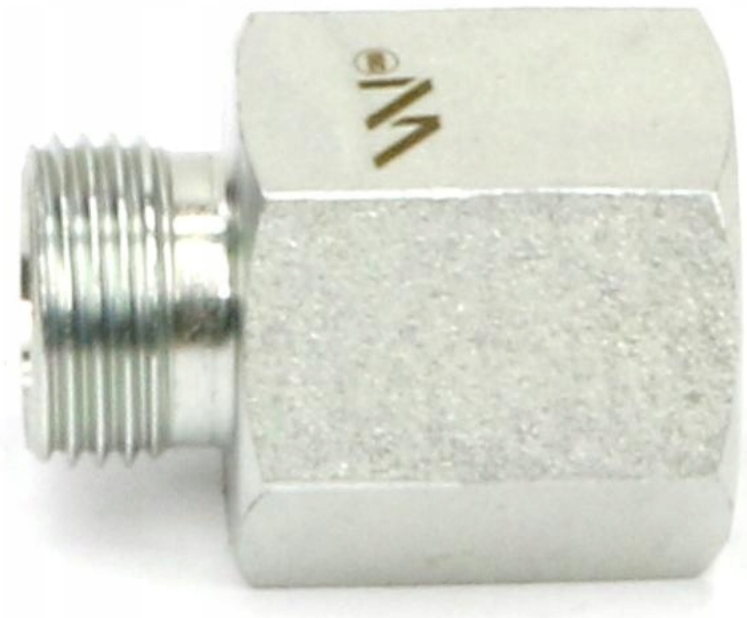

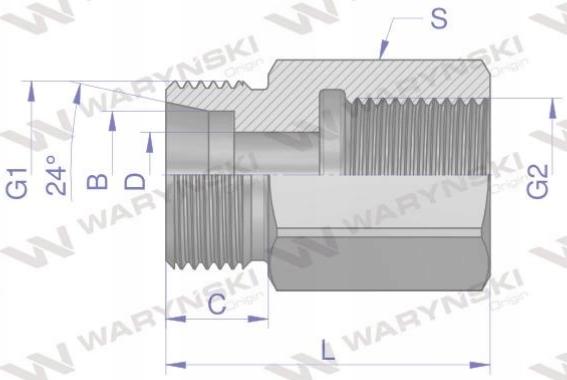


| Indeks | G1 | G2 | C | D | L | S | B |
|---|---|---|---|---|---|---|---|
| | METRYCZNY | BSPP | mm | mm | mm | mm | mm |
| W-5211040602 | M12X1.5 | 1/8"-28 | 10,00 | 4,00 | 26,00 | 14 | 6 |
| W-5211040804 | M14X1.5 | 1/4"-19 | 10,00 | 6,00 | 31,00 | 19 | 8 |
| W-5211040806 | M14X1.5 | 3/8"-19 | 10,00 | 6,00 | 32,00 | 22 | 8 |
| W-5211041004 | M16X1.5 | 1/4"-19 | 11,00 | 8,00 | 32,00 | 19 | 10 |
| W-5211041204 | M18X1.5 | 1/4"-19 | 11,00 | 10,00 | 32,00 | 19 | 12 |
| W-5211041206 | M18X1.5 | 3/8"-19 | 11,00 | 10,00 | 33,00 | 22 | 12 |
| W-5211041208 | M18X1.5 | 1/2"-14 | 11,00 | 10,00 | 37,00 | 27 | 12 |
| W-5211041508 | M22X1.5 | 1/2"-14 | 12,00 | 12,00 | 38,00 | 27 | 15 |
| W-5211041808 | M26X1.5 | 1/2"-14 | 12,00 | 15,00 | 38,00 | 27 | 18 |
| W-5211042212 | M30X2 | 3/4"-14 | 14,00 | 19,00 | 43,00 | 36 | 22 |
| W-5211042816 | M36X2 | 1"-11 | 14,00 | 24,00 | 45,50 | 41 | 28 |

**Tulejka różnicowa hydrauliczna AB M22x1.5 15L GZ x 1/2" BSP Waryński. Elementy złączne zostały zaprojektowane i wykonane zgodnie z obowiązującymi normami, które szczegółowo opisują wymagania jakościowe i wymiarowe. Są kompatybilne z elementami złącznymi innych renomowach producentów hydrauliki siłowej.**