Dane aktualne na dzień: 27-11-2026 12:11

Link do produktu: https://utih.pl/tuleja-skrzyni-synchronizowanej-ursus-6824-1617894m1-oryginal-ursus-1617894-p-37729.html



Tuleja skrzyni synchronizowanej Ursus 6824 1617894M1 ORYGINAŁ URSUS 1617894

Cena	**176,10 zł**
Czas wysyłki	**24 godziny**
Numer katalogowy	**1617894M1U**
Kod producenta	**1617894M1U**
Kod EAN	**5902287147933**
Waga produktu z opakowaniem jednostkowym	**0.2**
Numer katalogowy części	**1617894M1U**
EAN (GTIN)	**5902287147933**

Opis produktu

Tuleja skrzyni synchronizowanej Ursus 6824 1617894M1 ORYGINAŁ URSUS [1617894M1U]



Tuleja skrzyni synchronizowanej Ursus 6824 1617894M1 ORYGINAŁ URSUS

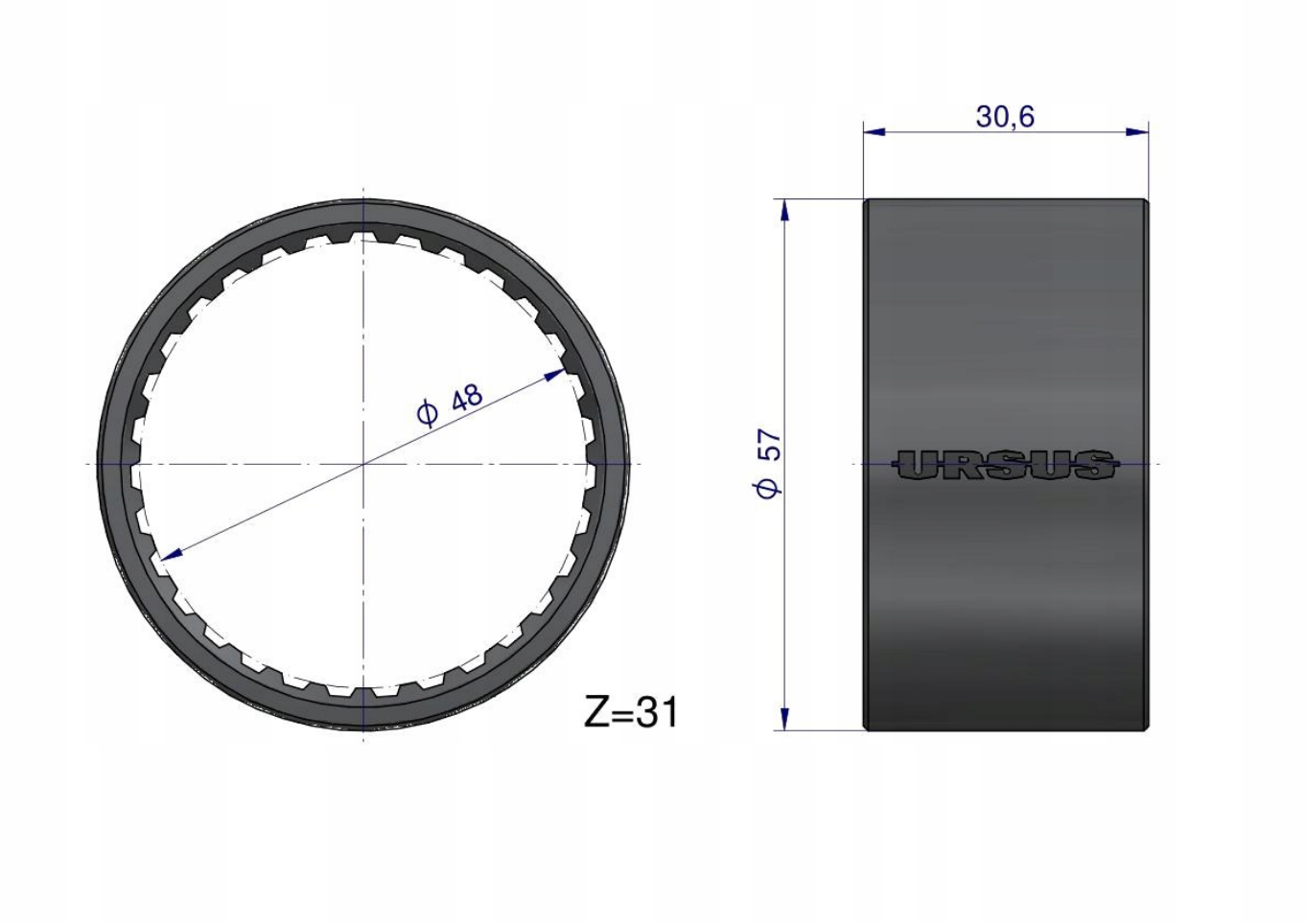

Pasuje do:

MASSEY FERGUSON:

230; 231; 233; 234C; 234CF; 234S; 235; 240; 244CF; 245; 250; 253 (Italy); 253 (UK); 254; 254C; 254CF; 254S; 255; 255 (USA); 260; 261; 263 (UK); 263T (Italy); 264T; 264TCF; 264TS; 265; 273; 274; 274C; 274CF; 274S; 274SK; 275E; 283; 284; 284S; 285; 285 (USA); 290E; 290S; 293; 294; 294C; 294S; 298; 265; 333; 334V; 340; 342; 350; 352; 353; 353LX; 353S; 354AP; 354AQ; 354F; 354FP; 354FP(X); 354FQ; 354GE; 354GE(X); 354S; 354SP; 354SP(X); 354SQ; 354V; 354VQ; 356CF; 362N; 363; 363LX; 363S; 364AP; 364AQ; 364CF; 364F; 364FP; 364FQ; 364GE; 364S; 364SP; 364SQ; 364V; 364VQ; 366CF; 367CF; 372N; 373; 373LX; 373S; 374AP; 374AP(X); 374AQ; 374F; 374FP; 374FP(X); 374FQ; 374GE; 374GE(X); 374H; 374S; 374SP; 374SP(X); 374SQ; 374V; 374VQ; 375E; 376C; 376CF; 376XCF; 377; 382N; 383; 383LX; 383S; 384AP; 384AP(X); 384AQ; 384F; 384FP; 384FP(X); 384FQ; 384GE; 384GE(X); 384S; 384SP; 384SP(X); 384SQ; 384V; 384VQ; 387; 390E; 393; 393LX; 393S; 393TLX; 394AP; 394AP(X); 394AQ; 394C; 394F; 394FP; 394FP(X); 394FQ; 394GE; 394GE(X); 394H; 394S; 394SP; 394SP(X); 394SQ; 394TAQ; 396C; 396CF; 396CT; 397; 397T; 560; 565; 575; 592; 595; 675; 698; 699

URSUS