Dane aktualne na dzień: 26-11-2026 08:16

Link do produktu: https://utih.pl/trojnik-hydrauliczny-symetryczny-m30x2-warynski-p-30172.html



Trójnik hydrauliczny symetryczny M30x2 WARYŃSKI

Cena	**49,50 zł**
Czas wysyłki	**24 godziny**
Numer katalogowy	**W-7111152230**
Kod producenta	**W-7111152230**
Kod EAN	**5902287191264**
Waga produktu z opakowaniem jednostkowym	**0.3**
Numer katalogowy części	**W-7111152230**
EAN (GTIN)	**5902287191264**

Opis produktu

Trójnik hydrauliczny symetryczny metryczny BAB M30x2 22L (XEVT) Waryński





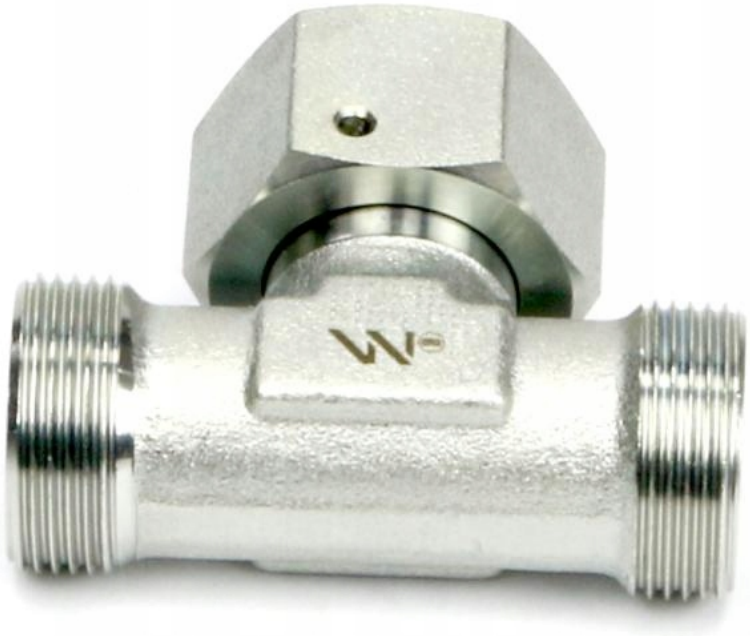

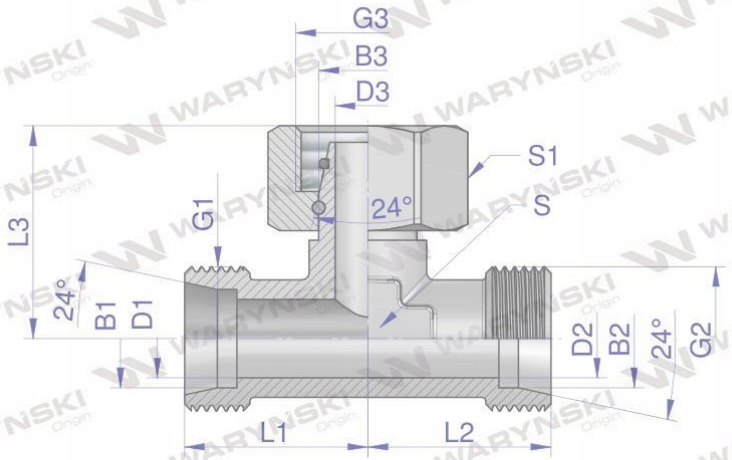

Indeks	G1/G2/G3	L1/L2	L3	D1/D2	D3	S	S1	B1/B2/B3
	METRYCZNY	mm	mm	mm	mm	mm	mm	mm
W-7111150612	M12X1.5	19,0	25,0	4,0	3,0	12	14	6
W-7111150814	M14X1.5	21,0	25,5	6,0	4,0	12	17	8
W-7111151016	M16X1.5	22,0	27,0	8,0	6,0	14	19	10
W-7111151218	M18X1.5	24,0	28,5	10,0	7,5	17	22	12
W-7111151522	M22X1.5	28,0	32,5	12,0	10,0	19	27	15
W-7111151826	M26X1.5	31,0	33,0	15,0	12,5	24	32	18
W-7111152230	M30X2	35,0	38,5	19,0	17,0	27	36	22
W-7111152836	M36X2	38,0	40,0	24,0	22,0	36	41	28
W-7111153545	M45X2	45,0	51,0	30,0	28,0	41	50	35
W-7111154252	M52X2	51,0	56,5	36,0	34,0	50	60	42

Trójnik hydrauliczny symetryczny metryczny BAB M30x2 22L (XEVT) Waryński. Elementy złączne zostały zaprojektowane i wykonane zgodnie z obowiązującymi normami, które szczegółowo opisują wymagania jakościowe i wymiarowe. Są kompatybilne z elementami złącznymi innych renomowach producentów hydrauliki siłowej.