Dane aktualne na dzień: 26-11-2026 08:16

Link do produktu: https://utih.pl/trojnik-hydrauliczny-symetryczny-14-bsp-warynski-p-30376.html



Trójnik hydrauliczny symetryczny 1/4' BSP WARYŃSKI

Cena	**19,00 zł**
Czas wysyłki	**24 godziny**
Numer katalogowy	**W-7105050404**
Kod producenta	**W-7105050404**
Kod EAN	**5902287191172**
Waga produktu z opakowaniem jednostkowym	**0.1**
Numer katalogowy części	**W-7105050404**
EAN (GTIN)	**5902287191172**

Opis produktu

Trójnik hydrauliczny symetryczny calowy BAB 1/4" BSP (XEVT) Waryński







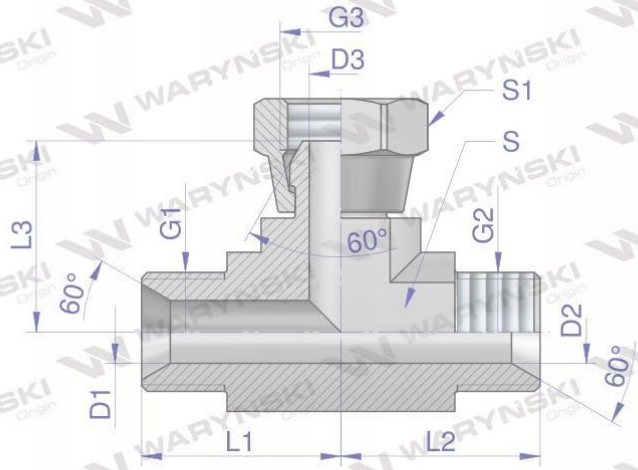

Indeks	G1/G2	G3	L1/L2	L3	D1/D2	D3	S	S1
	BSPP	BSPP	mm	mm	mm	mm	mm	mm
W-7105050404	1/4"-19	1/4"-19	27,00	23,81	4,70	4,70	14	19
W-7105050606	3/8"-19	3/8"-19	29,00	28,20	7,90	7,90	19	22
W-7105050808	1/2"-14	1/2"-14	35,00	33,60	11,10	11,10	22	27
W-7105051212	3/4"-14	3/4"-14	43,00	37,90	16,70	16,70	27	32
W-7105051616	1"-11	1"-11	47,00	45,42	22,20	22,20	33	41

Trójnik hydrauliczny symetryczny calowy BAB 1/4" BSP (XEVT) Waryński. Elementy złączne zostały zaprojektowane i wykonane zgodnie z obowiązującymi normami, które szczegółowo opisują wymagania jakościowe i wymiarowe. Są kompatybilne z elementami złącznymi innych renomowach producentów hydrauliki siłowej.