Dane aktualne na dzień: 26-11-2026 13:11

Link do produktu: https://utih.pl/trojnik-hydrauliczny-niesymetryczny-1-warynski-p-30377.html



Trójnik hydrauliczny niesymetryczny 1' WARYŃSKI

Cena	**53,80 zł**
Czas wysyłki	**24 godziny**
Numer katalogowy	**W-7205051616**
Kod producenta	**W-7205051616**
Kod EAN	**5902287191066**
Waga produktu z opakowaniem jednostkowym	**0.5**
Numer katalogowy części	**W-7205051616**
EAN (GTIN)	**5902287191066**

Opis produktu

Trójnik hydrauliczny niesymetryczny calowy BBA 1" BSP (XEVL) Waryński







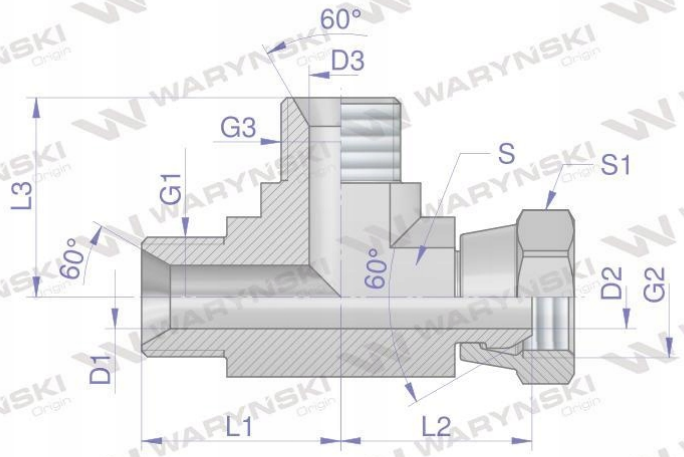

Indeks	G1/G3	G2	L1/L3	L2	D1/D3	D2	S	S1
	BSPP	BSPP	mm	mm	mm	mm	mm	mm
W-7205050404	1/4"-19	1/4"-19	27,00	23,80	4,70	4,70	14	19
W-7205050606	3/8"-19	3/8"-19	29,00	28,20	7,90	7,90	19	22
W-7205050808	1/2"-14	1/2"-14	35,00	33,60	11,10	11,10	22	27
W-7205051212	3/4"-14	3/4"-14	43,00	37,90	16,70	16,70	27	32
W-7205051616	1"-11	1"-11	47,00	45,42	22,20	22,20	33	41

Trójnik hydrauliczny niesymetryczny calowy BBA 1" BSP (XEVL) Waryński. Elementy złączne zostały zaprojektowane i wykonane zgodnie z obowiązującymi normami, które szczegółowo opisują wymagania jakościowe i wymiarowe. Są kompatybilne z elementami złącznymi innych renomowach producentów hydrauliki siłowej.