Dane aktualne na dzień: 26-11-2026 08:15

Link do produktu: https://utih.pl/trojnik-hydrauliczny-calowy-bbb-1-bsp-warynski-p-29063.html



Trójnik hydrauliczny calowy BBB 1' BSP WARYŃSKI

Cena	**45,50 zł**
Czas wysyłki	**24 godziny**
Numer katalogowy	**W-7005051616**
Kod producenta	**W-7005051616**
Kod EAN	**5902287193336**
Waga produktu z opakowaniem jednostkowym	**0.45**
Numer katalogowy części	**W-7005051616**
EAN (GTIN)	**5902287193336**

Opis produktu

Trójnik hydrauliczny calowy BBB 1" BSP (XT) Waryński




1 1/2

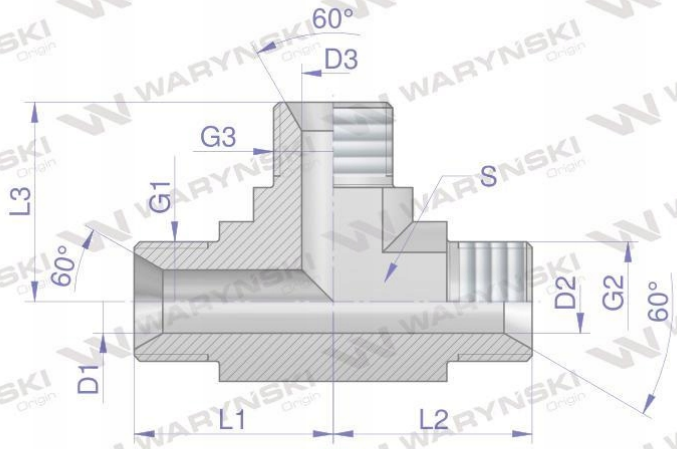

Indeks	G1	G2	G3	L1	L2	L3	D1	D2	D3	S
	BSPP	BSPP	BSPP	mm	mm	mm	mm	mm	mm	mm
W-7005050404	1/4"-19	1/4"-19	1/4"-19	27,0	27,0	27,0	4,7	4,7	4,7	14
W-7005050606	3/8"-19	3/8"-19	3/8"-19	29,0	29,0	29,0	7,9	7,9	7,9	19
W-7005050808	1/2"-14	1/2"-14	1/2"-14	35,0	35,0	35,0	11,1	11,1	11,1	22
W-7005051212	3/4"-14	3/4"-14	3/4"-14	43,0	43,0	43,0	16,7	16,7	16,7	27
W-7005051616	1"-11	1"-11	1"-11	48,0	48,0	48,0	22,2	22,2	22,2	33
W-7005052020	1 1/4"-11	1 1/4"-11	1 1/4"-11	51,0	51,0	51,0	28,6	28,6	28,6	41

Trójnik hydrauliczny calowy BBB 1" BSP (XT) Waryński. Elementy złączne zostały zaprojektowane i wykonane zgodnie z obowiązującymi normami, które szczegółowo opisują wymagania jakościowe i wymiarowe. Są kompatybilne z elementami złącznymi innych renomowach producentów hydrauliki siłowej.