Dane aktualne na dzień: 26-11-2026 10:32

Link do produktu: https://utih.pl/tlumik-rura-wydechowa-renault-ares-warynski-p-34687.html



Tłumik rura wydechowa Renault Ares WARYŃSKI

Cena	**852,60 zł**
Czas wysyłki	**24 godziny**
Numer katalogowy	**7700043898W**
Kod producenta	**7700043898W**
Kod EAN	**5902287188608**
Numery katalogowe zamienników	**7700519115**
Numer katalogowy oryginału	**7700014000**
Waga produktu z opakowaniem jednostkowym	**12.7**
Numer katalogowy części	**7700043898**
EAN (GTIN)	**5902287188608**

Opis produktu

Tłumik rura wydechowa Renault Ares WARYŃSKI [7700043898W]





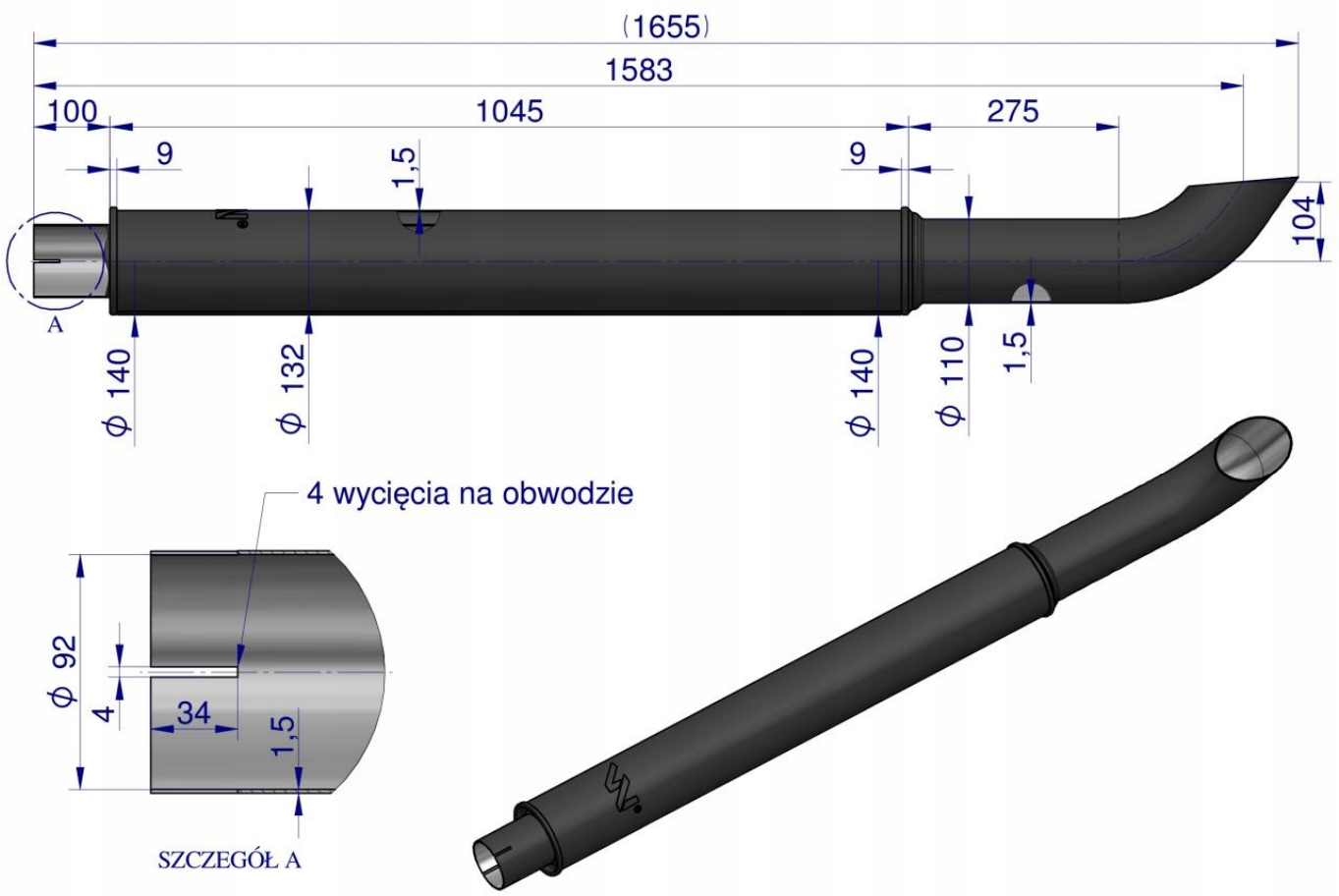

Tłumik rura wydechowa Renault Ares WARYŃSKI to element układu wydechowego zabezpieczony farbą na bazie żywicy modyfikowanej silikonem odpornej na temperatury do 900 stopni ,wykonany z blachy aluminiowej DX53 + 120AS ,która odporna jest na korozję .Trwałe widoczne oznakowanie. UWAGA! Użyta na tłumikach farba potrzebuje wygrzania aby stać się jednolita. Po montażu do ciągnika i rozgrzaniu tłumika znikną drobne ryski i otarcia ,gwarantujemy jakość naszych produktów.