Dane aktualne na dzień: 26-11-2026 08:15

Link do produktu: https://utih.pl/tlumik-1128mm-mf3-c-360-3p-oryginal-ursus-p-26838.html



Tłumik 1128mm MF3 C-360 3P ORYGINAŁ URSUS

Cena	**191,10 zł**
Czas wysyłki	**24 godziny**
Numer katalogowy	**3029049U**
Kod producenta	**3029049U**
Kod EAN	**5902287175431**
Numery katalogowe zamienników	**3029104M1**
Waga produktu z opakowaniem jednostkowym	**5**
Numer katalogowy części	**3029049U**
EAN (GTIN)	**5902287175431**

Opis produktu

Tłumik 1128mm MF3 C-3603P ORYGINAŁ URSUS



- **Tłumiki Oryginał URSUS charakteryzują się trwałym widocznym oznakowaniem, zagiętą końcówką, która odprowadza spaliny na bok, eliminując tym samym dostanie sie spalin do kabiny kierowcy. Produkowane są z blachy aluminiowanej DX53+120AS odpornej na korozję. Malowane farbą na bazie żywicy modyfikowanej silikonem odporną na temperatury do 900oC**

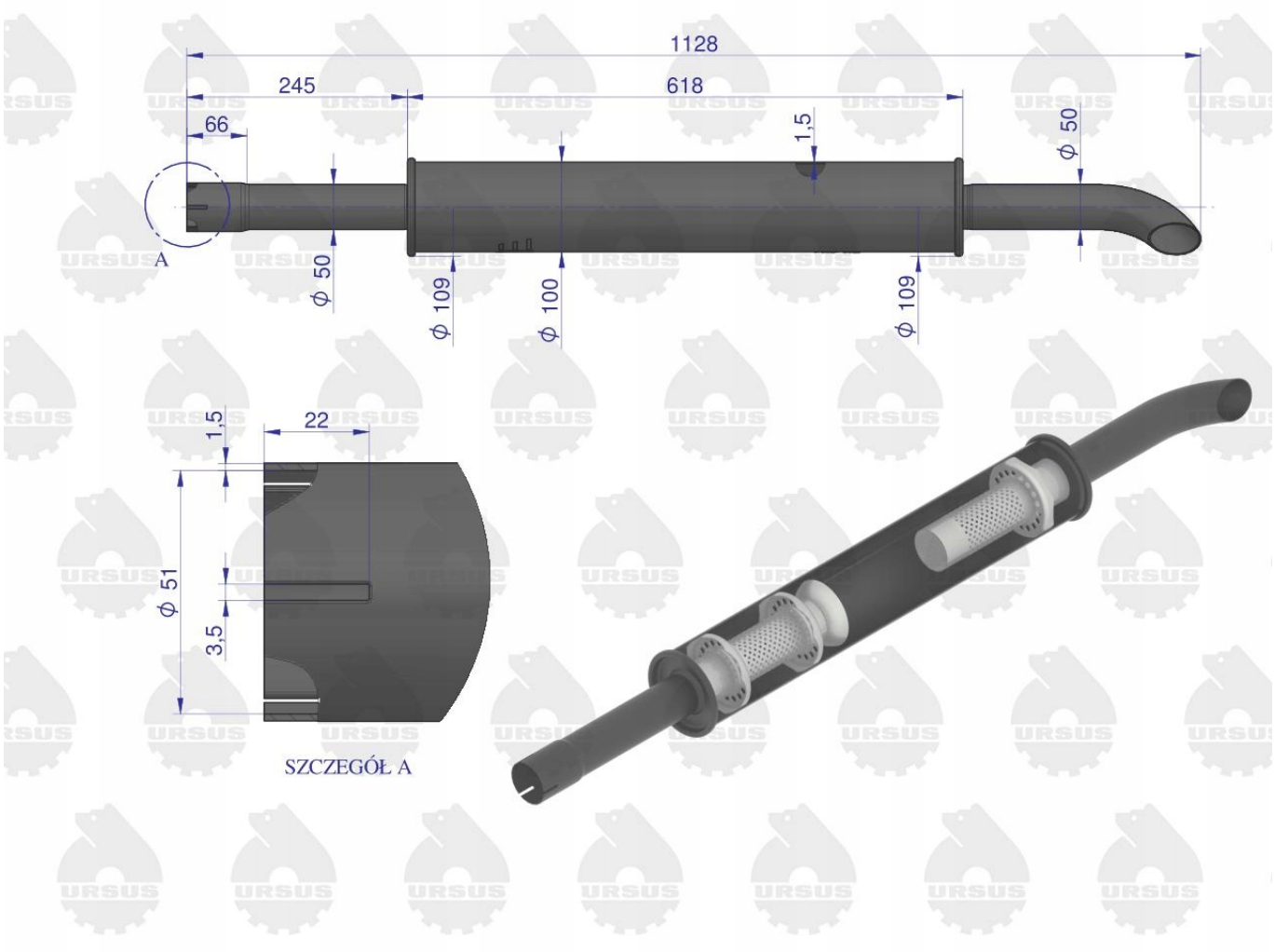
1128
245
618
66
1,5
ϕ 50
A
ϕ 50
ϕ 109
ϕ 100
ϕ 109
1,5
22
ϕ 51
3,5
SZCZEGÓŁ A

URSUS



Zagięta końcówka odprowadza spaliny na bok,
eliminując tym samym dostanie się spalin do kabiny kierowcy

Blacha aluminiowana DX53 + 120AS odporna na korozję

Farba na bazie żywicy modyfikowanej silikonem
odporna na temperatury do 900°C

Trwałe,widoczne oznakowanie



***UWAGA !**

Użyta na tłumikach farba potrzebuje wygrzania aby stać się jednolita.
Po założeniu do ciągnika i rozgrzaniu tłumika znikną drobne otarcia i ryski.


URSUS
URSUS