Dane aktualne na dzień: 27-11-2026 12:08

Link do produktu: https://utih.pl/tlok-podnosnika-3-piersncieniowy-ursus-3512-mf-3-oryginal-ursus-897561m91-p-38864.html



Tłok podnośnika 3-pierśncieniowy URSUS 3512 MF-3 ORYGINAŁ URSUS 897561M91

Cena	**100,20 zł**
Czas wysyłki	**24 godziny**
Numer katalogowy	**897561M91U**
Kod producenta	**897561M91U**
Kod EAN	**5902287120035**
Waga produktu z opakowaniem jednostkowym	**2.25**
Numer katalogowy części	**897561M91U**
EAN (GTIN)	**5902287120035**

Opis produktu

Tłok podnośnika 3-pierśncieniowy MF-3 ORYGINAŁ URSUS [897561M91U]





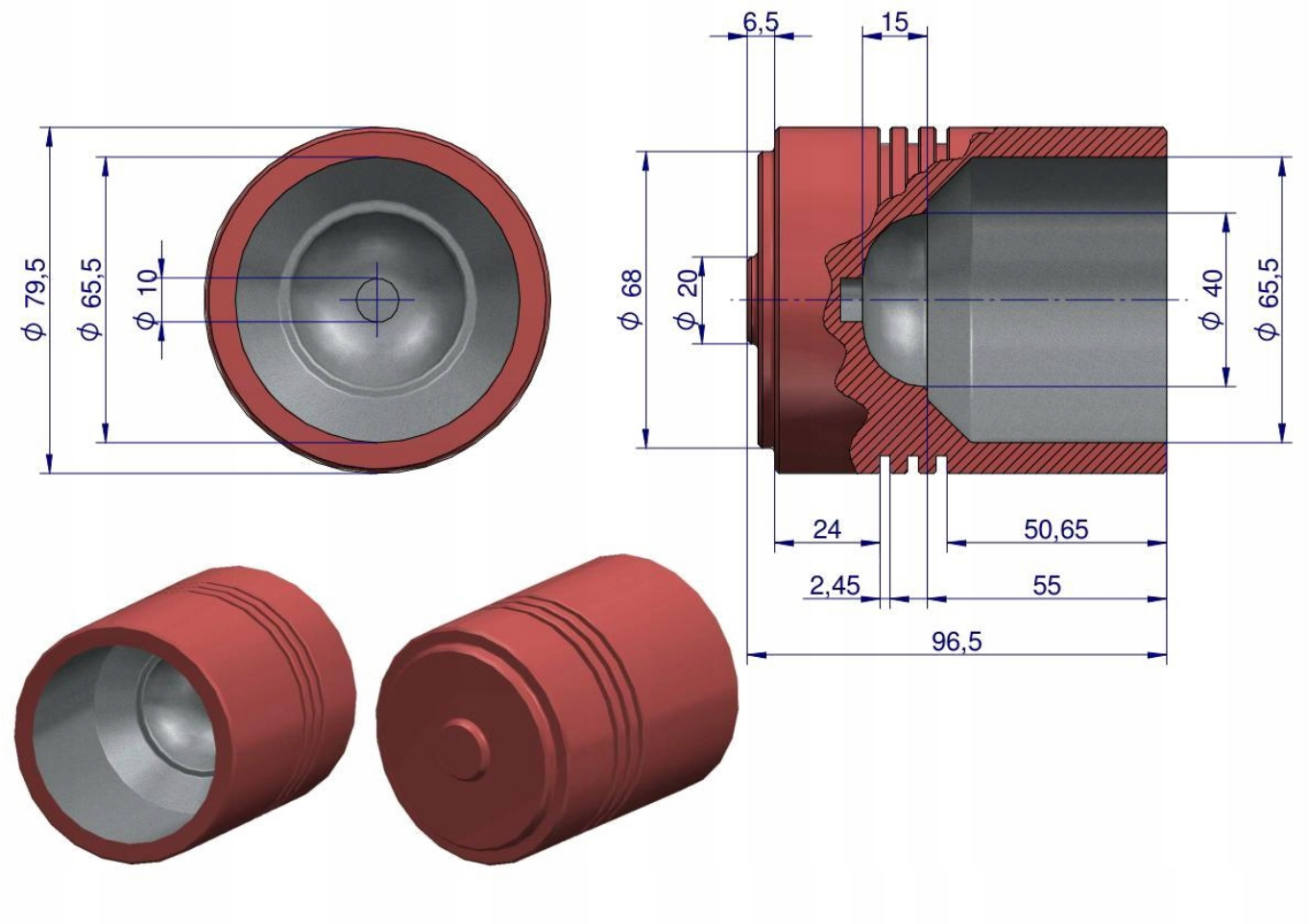
6,5
15
ϕ 79,5
ϕ 65,5
ϕ 10
ϕ 68
ϕ 20
ϕ 40
ϕ 65,5
24
50,65
2,45
55
96,5