Dane aktualne na dzień: 27-11-2026 12:11

Link do produktu: https://utih.pl/tarcza-sprzegla-f181100100011-fendt-warynski-p-33039.html



Tarcza sprzęgła F181100100011 FENDT WARYŃSKI

Cena	**380,30 zł**
Czas wysyłki	**24 godziny**
Numer katalogowy	**F181100100011W**
Kod producenta	**F181100100011W**
Kod EAN	**5902287105612**
Waga produktu z opakowaniem jednostkowym	**2.5**
Numer katalogowy części	**F181100100011W**
EAN (GTIN)	**5902287105612**

Opis produktu

Tarcza sprzęgła F181100100011 FENDT Waryński [F181100100011W]





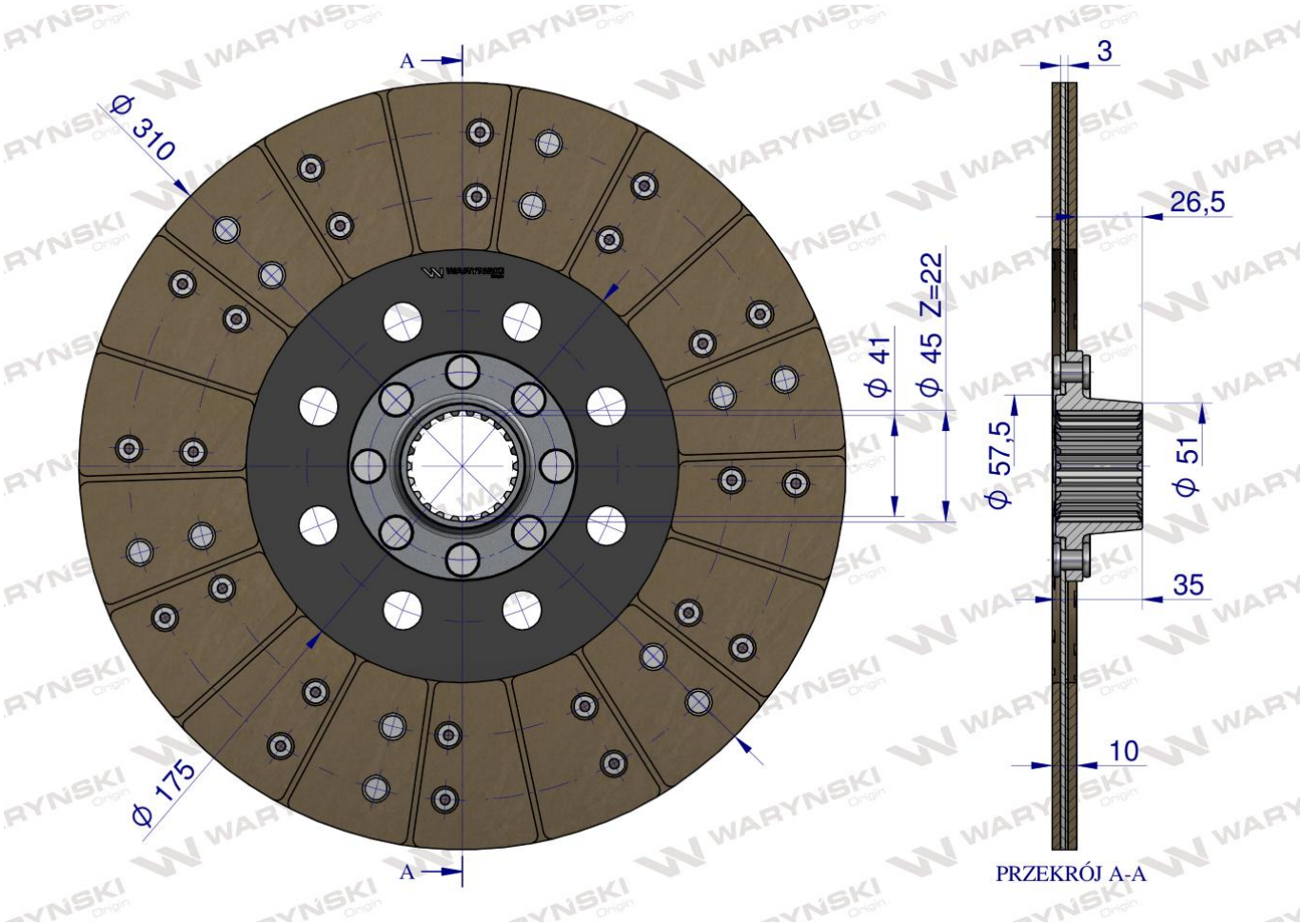
A
ϕ 310
ϕ 175
A
ϕ 41
ϕ 45 Z=22
3
26,5
ϕ 57,5
ϕ 51
35
10
PRZEKRÓJ A-A