Dane aktualne na dzień: 26-11-2026 08:16

Link do produktu: https://utih.pl/tarcza-sprzegla-deutz-2316746-warynski-p-38729.html



Tarcza sprzęgła Deutz 2316746 WARYŃSKI

Cena	**137,70 zł**
Czas wysyłki	**24 godziny**
Numer katalogowy	**2316746W**
Kod producenta	**2316746W**
Kod EAN	**5902287243956**
Numer katalogowy oryginału	**2316746**
Waga produktu z opakowaniem jednostkowym	**1.35**
Numer katalogowy części	**2316746W**
EAN (GTIN)	**5902287243956**

Opis produktu

Tarcza sprzęgła Deutz 2316746 WARYŃSKI [2316746W]





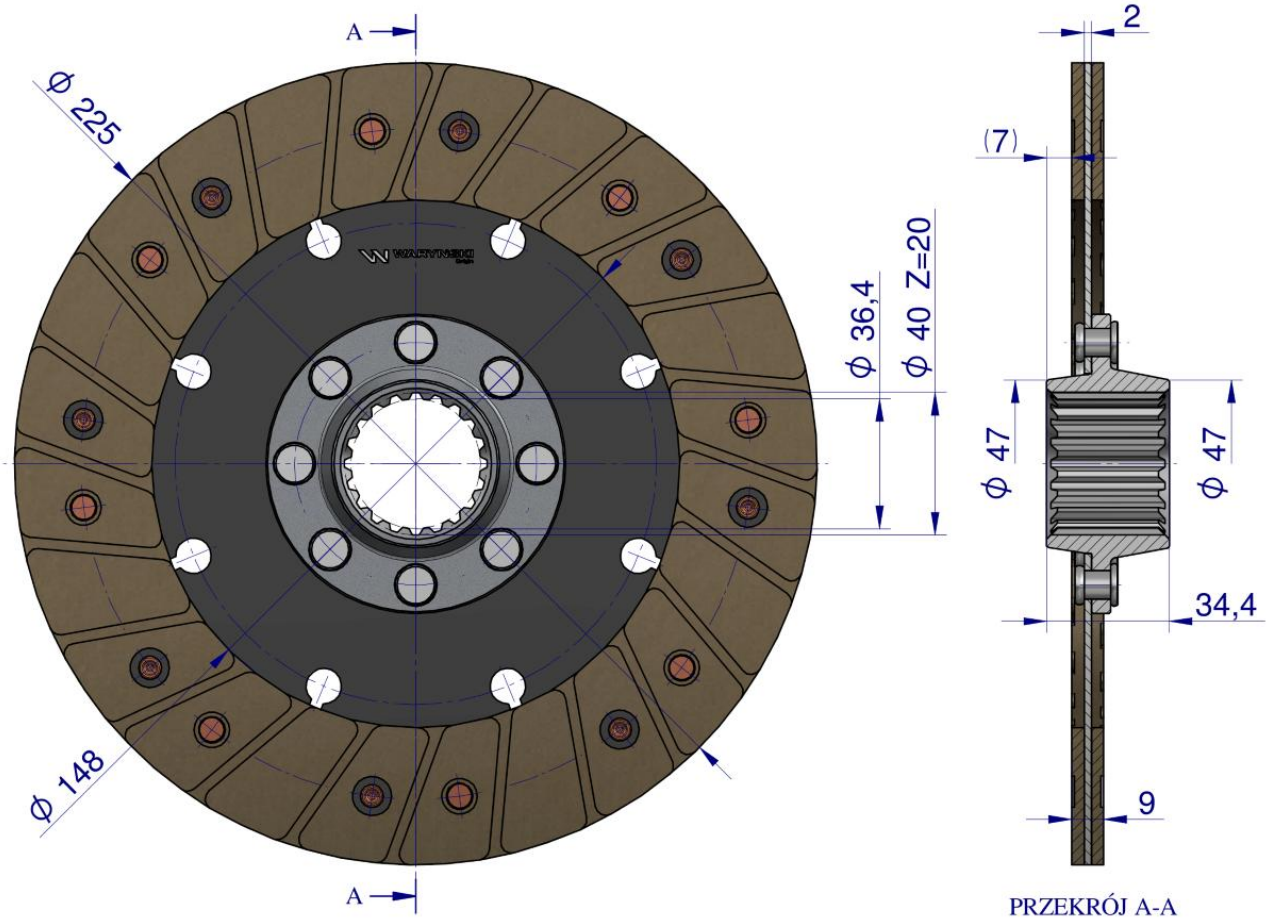

Tarcza sprzęgłowa w marce Waryński to produkt najwyższej jakości. Tarcza Sprzęgłowa jest jednym z najważniejszych elementów układu przeniesienia napędu. Odpowiada za przekazanie momentu obrotowego z koła zamachowego na wałek sprzęgłowy skrzyni biegów. Jednym z zadań tarczy sprzęgła jest również redukcja i tłumienie drgań przenoszonych napędów.

Origin WARYŃSKI