Dane aktualne na dzień: 26-11-2026 08:06

Link do produktu: https://utih.pl/tarcza-sprzegla-claas-deutz-2940369-warynski-p-38728.html



Tarcza sprzęgła Claas Deutz 2940369 WARYŃSKI

Cena	**140,60 zł**
Czas wysyłki	**24 godziny**
Numer katalogowy	**2940369W**
Kod producenta	**2940369W**
Kod EAN	**5902287243932**
Numer katalogowy oryginału	**2940369**
Waga produktu z opakowaniem jednostkowym	**1**
Numer katalogowy części	**2940369W**
EAN (GTIN)	**5902287243932**

Opis produktu

Tarcza sprzęgła Claas, Deutz 2940369 WARYŃSKI [2940369W]





Tarcza sprzęgłowa w marce Waryński to produkt najwyższej jakości.

Tarcza Sprzęgłowa jest jednym z najważniejszych elementów układu przeniesienia napędu. Odpowiada za przekazanie momentu obrotowego z koła zamachowego na wałek sprzęgłowy skrzyni biegów. Jednym z zadań tarczy sprzęgła jest również redukcja i tłumienie drgań przenoszonych napędów.

- **Grubość tarczy z okładziną**: 9[mm]
- **Średnica wewnętrzna**: 28-32[mm]
- **Średnica zewnętrzna**: 225[mm]
- **Rodzaj**: Nitowana
- **Ilość zębów**: 17 szt.

Zastosowanie: **Deutz-Fahr**

- Serie 06:D 4006;D 4506
- Serie 07:D 4007;D 4507;D 4807
- Serie 07C:D4507C;D 4807C
- Serie DX 3:DX 3.10;Serie DX 3 S.C.;DX 3.10 SC Serie DX 3 VC;DX 3.10 VC

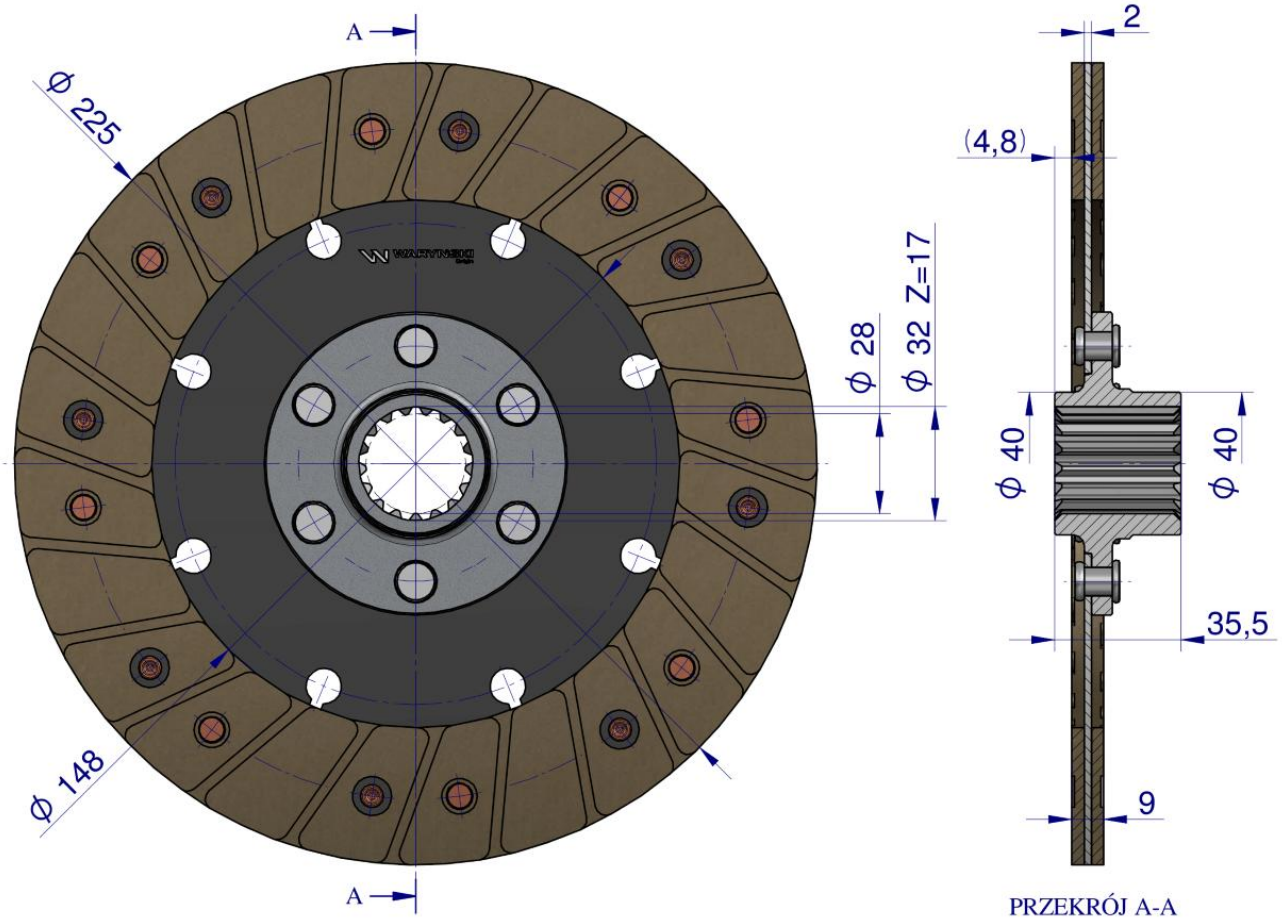

Origin WARYŃSKI

- 02940369
- 02307628
- 02913034
- 04381284
- 323003616
- 445S64922001