Dane aktualne na dzień: 27-11-2026 12:11

Link do produktu: https://utih.pl/tarcza-pokrywa-przednia-alternatora-ex257000-a120-bizon-expom-kwidzyn-p-38111.html



Tarcza pokrywa przednia alternatora EX257000 A120 Bizon EXPOM KWIDZYN

Cena	**74,90 zł**
Czas wysyłki	**24 godziny**
Numer katalogowy	**EX-254500EX**
Kod producenta	**EX-254500EX**
Kod EAN	**5902287194456**
Waga produktu z opakowaniem jednostkowym	**0.85**
Numer katalogowy części	**EX-254500EX**
EAN (GTIN)	**5902287194456**

Opis produktu

Tarcza pokrywa przednia alternatora EX257000 A120 Bizon EXPOM KWIDZYN eu [EX-254500EX]



Tarcza pokrywa przednia alternatora EX257000 A120 Bizon EXPOM KWIDZYN eu

Pasuje do alternatorów kombajnów Bizon EX257000

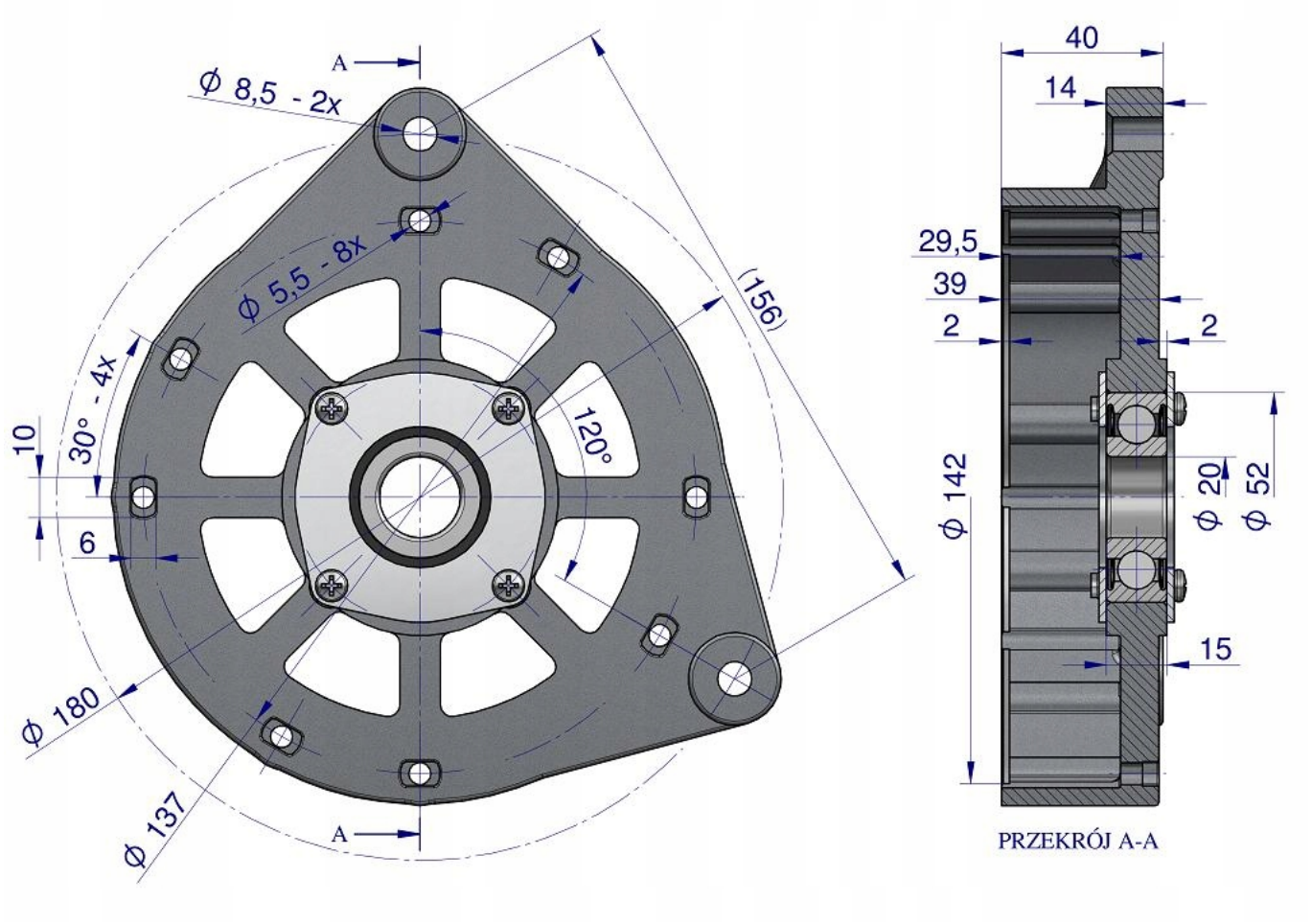
A
Ø 8,5 - 2x
Ø 5,5 - 8x
30° - 4x
10
6
120°
(156)
Ø 180
Ø 137
A
40
14
29,5
39
2
2
Ø 142
Ø 20
Ø 52
15
PRZEKRÓJ A-A