Dane aktualne na dzień: 27-11-2026 12:08

Link do produktu: https://utih.pl/tarcza-elastyczna-sprzegla-6-otworow-fi-12mm-rozrzutnik-2213020080-p-36493.html



Tarcza elastyczna sprzęgła 6 otworów fi 12mm Rozrzutnik 2213020080

Cena	**18,60 zł**
Czas wysyłki	**24 godziny**
Numer katalogowy	**2213020080**
Kod producenta	**2213020080**
Kod EAN	**5902287025729**
Waga produktu z opakowaniem jednostkowym	**0.36**
Numer katalogowy części	**2213020080**
EAN (GTIN)	**5902287025729**

Opis produktu

Tarcza elastyczna sprzęgła 6 otworów fi 12mm Rozrzutnik [2213020080]



Tarcza elastyczna sprzęgła 6 otworów fi 12mm Rozrzutnik

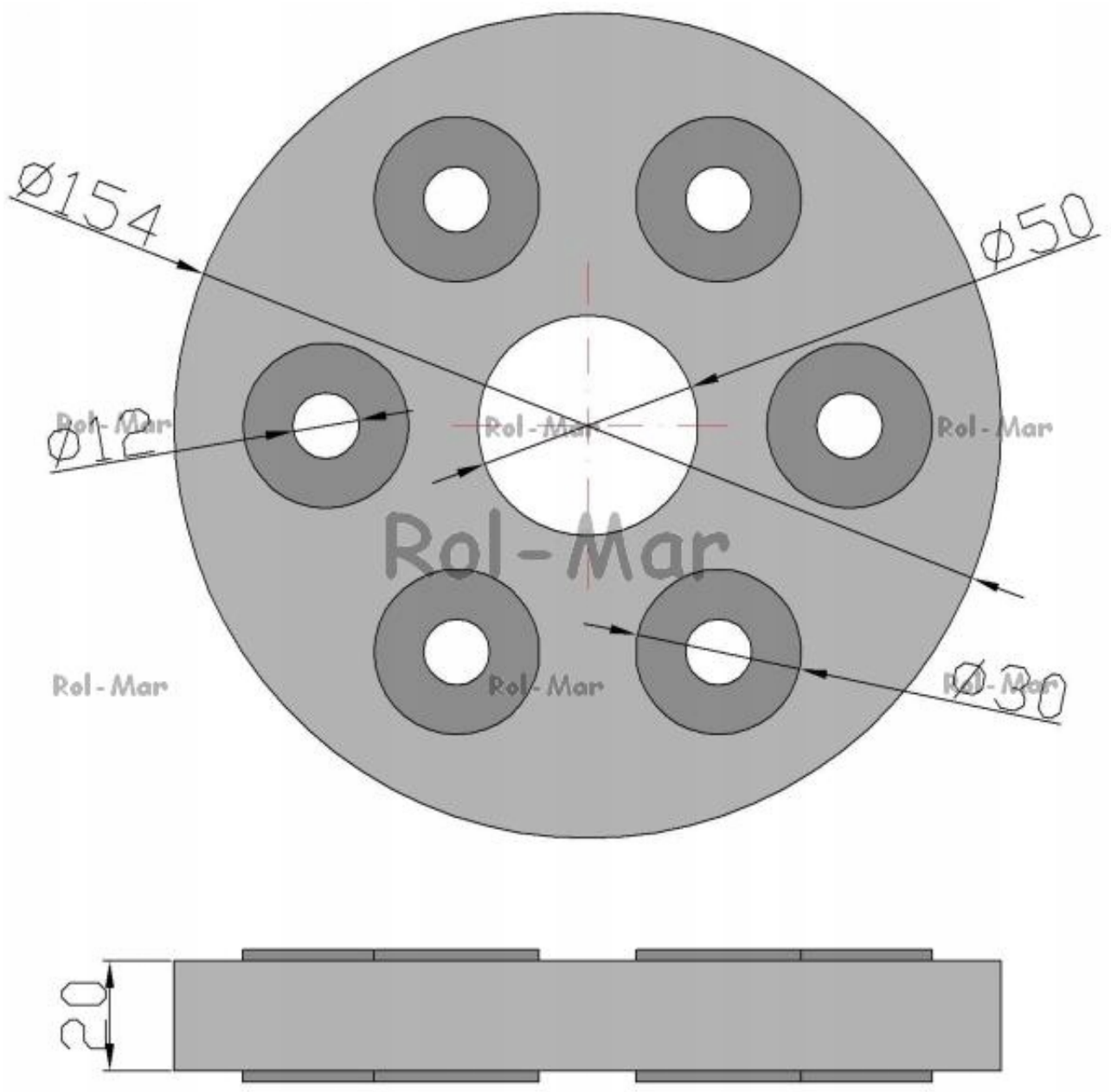
Ø154
ø50
Ø12
Ø30
Rol-Mar
Rol - Mar
Rol - Mar
Rol - Mar
Rol - Mar
Rol - Mar
20