Dane aktualne na dzień: 27-11-2026 12:06

Link do produktu: https://utih.pl/talerz-uzebiony-z20-560-5116-r-4-mm-warynski-p-32820.html



Talerz uzębiony Z20 560 5/116 R 4 mm WARYŃSKI

Cena	**219,90 zł**
Czas wysyłki	**24 godziny**
Numer katalogowy	**W-35607140**
Kod producenta	**W-35607140**
Kod EAN	**5902287211597**
Waga produktu z opakowaniem jednostkowym	**7.4**
Numer katalogowy części	**W-35607140**
EAN (GTIN)	**5902287211597**
Numer katalogowy oryginału	**35607140**

Opis produktu

Talerz uzębiony Z-20 fi 560 mocowanie 5/116 przetłoczony grubość 4 mm stal borowa WARYŃSKI R zastosowanie AU/383-560/5

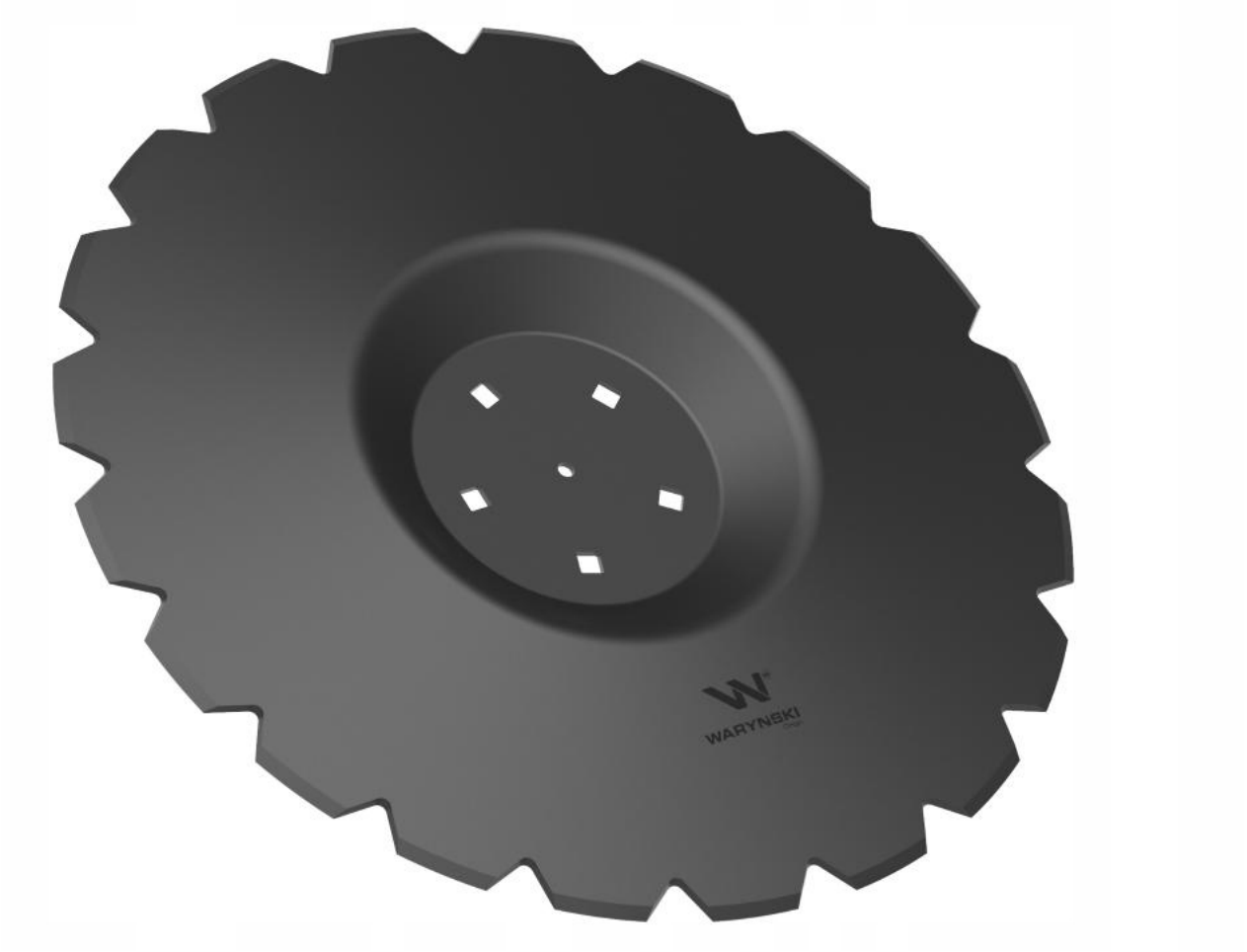
WARYŃSKI

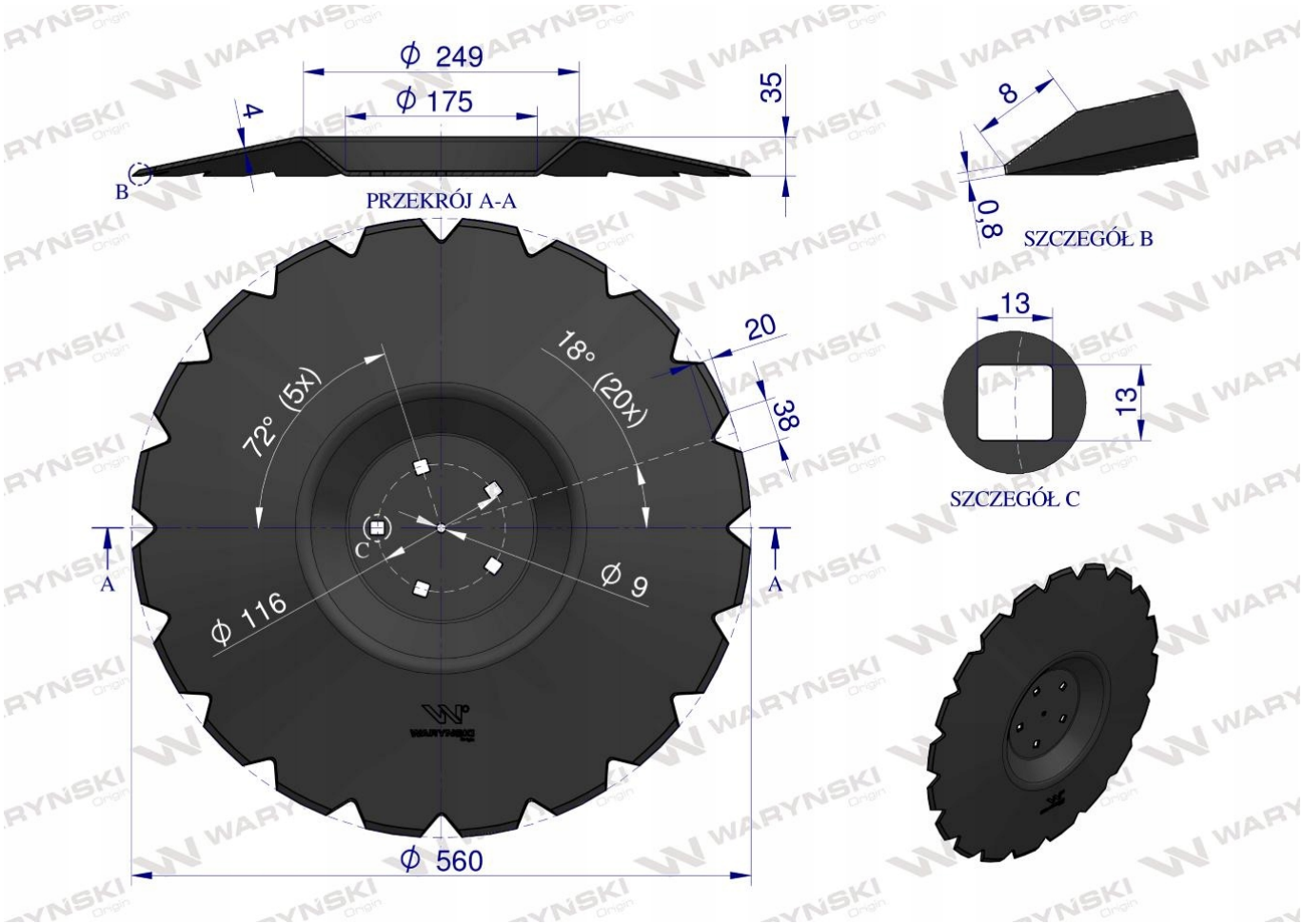

Nowe Talerze Waryński Serii R to gwarancja najwyższej jakości. Jeszcze większa odporność na pękanie i wyginanie. Talerze wykonane z wysokowęglowej stali borowej, hartowane i odpuszczane w specjalnych matrycach zapewniających utrzymanie kształtu oraz równomierne chłodzenie przy bardzo wysokiej twadrości sięgającej 50 HRC. Dzięki czemu talerz zachowuje trudnościeralne właściwości oraz dużą elastyczność w celu uniknięcia pęknięć. Dzięki czemu klienci otrzymują talerz o ponad 20% dłuższej żywotności oraz o wiele bardziej wytrzymały na uszkodzenia.