Dane aktualne na dzień: 27-11-2026 18:15

Link do produktu: https://utih.pl/talerz-uzebiony-z-24-fi-460-498-gr-3-5-mm-unia-ares-1680130040-warynski-p-40259.html



Talerz uzębiony Z-24 fi 460 4/98 gr. 3,5 mm Unia Ares 1680130040 WARYŃSKI

Cena	**138,90 zł**
Czas wysyłki	**24 godziny**
Numer katalogowy	**W-24602235**
Kod producenta	**W-24602235**
Kod EAN	**5902287272628**
Numery katalogowe zamienników	**24602235**
Waga produktu z opakowaniem jednostkowym	**4.65**
Numer katalogowy części	**W-24602235**
EAN (GTIN)	**5902287272628**

Opis produktu

Talerz, uzębiony Z-24 fi 460 mocowanie 4/98 grubość 3,5 mm przetłoczony stal borowa, Unia Ares 1680130040, Waryński [W-24602235]


WARYNSKI


WARYNSKI
1S5830

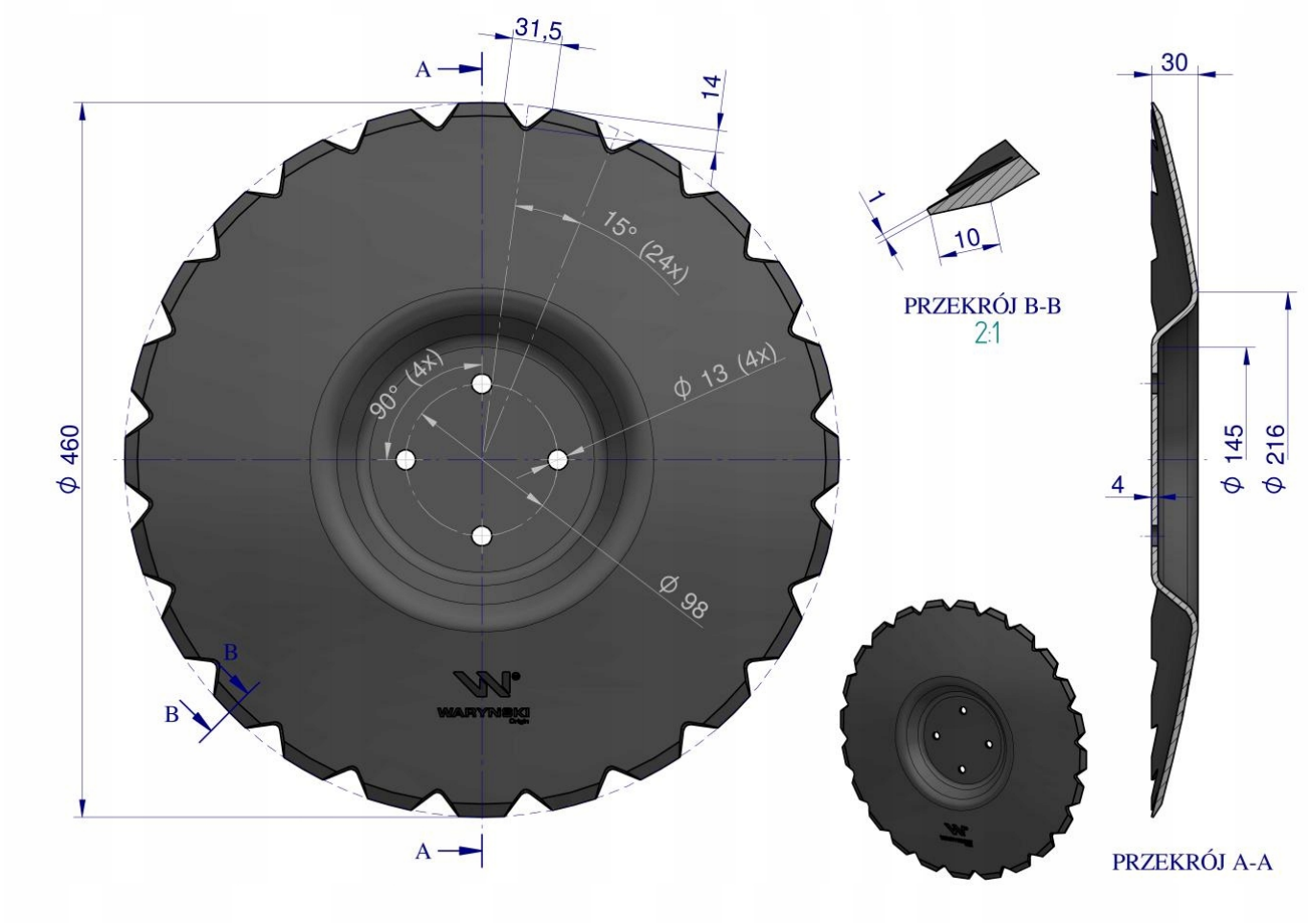
31,5
A
14
15° (24x)
90° (4x)
ϕ 13 (4x)
ϕ 98
ϕ 460
B
B
A
WARYŃSKI
Origin
1
10
PRZEKRÓJ B-B
2:1
30
ϕ 145
ϕ 216
4
PRZEKRÓJ A-A