Dane aktualne na dzień: 27-11-2026 12:11

Link do produktu: https://utih.pl/talerz-oporowy-kosiarka-rotacyjna-polska-warynski-p-32196.html



Talerz oporowy kosiarka rotacyjna polska WARYŃSKI

Cena	**144,00 zł**
Czas wysyłki	**24 godziny**
Numer katalogowy	**W-5036010340**
Kod producenta	**W-5036010340**
Kod EAN	**5902287140682**
Numery katalogowe zamienników	**W-5036010340**
Waga produktu z opakowaniem jednostkowym	**3**
Numer katalogowy części	**5036010340**
EAN (GTIN)	**5902287140682**

Opis produktu

Talerz oporowy Kosiarka rotacyjna polska Waryński




WARYŃSKI

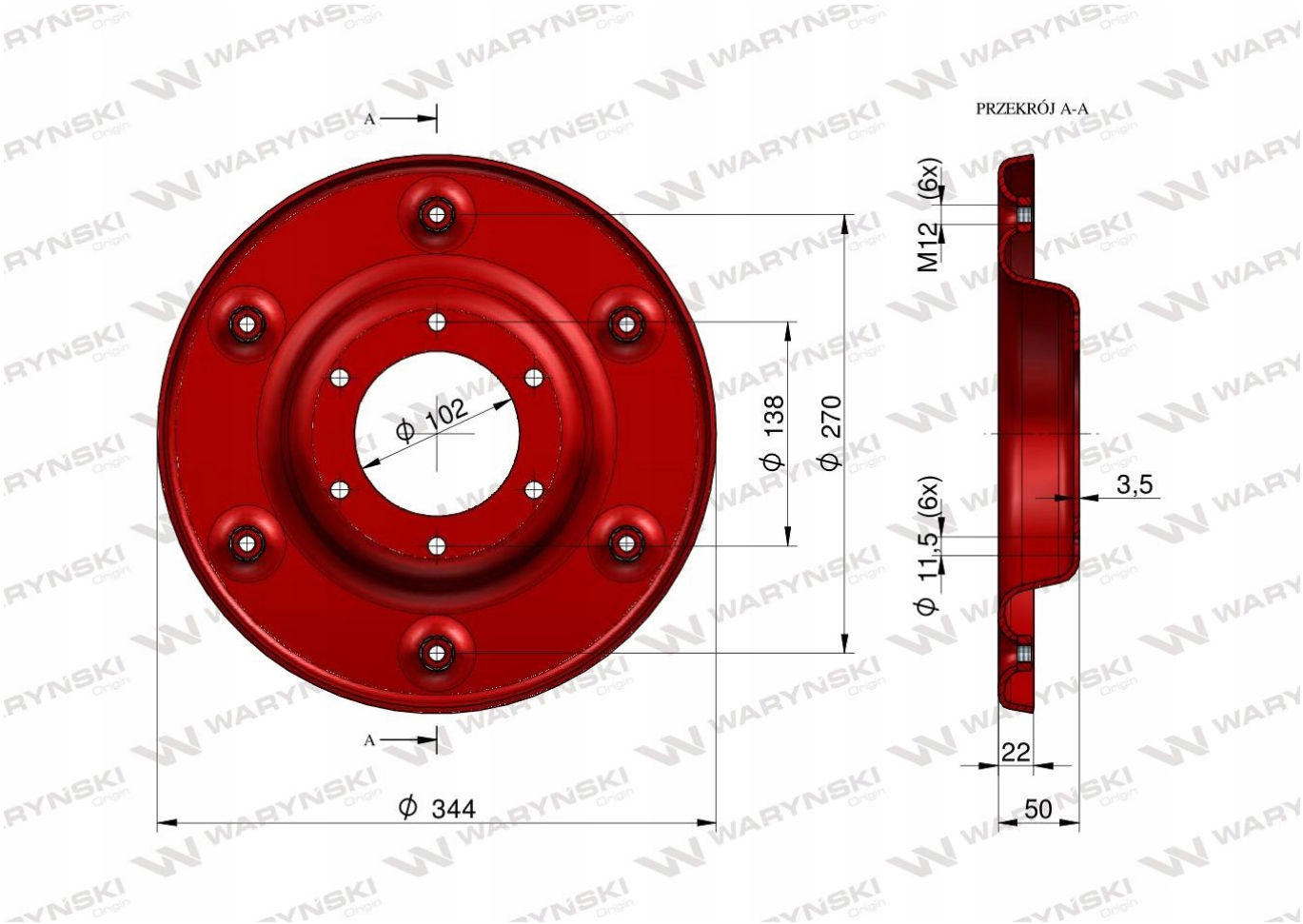

Origin WARYŃSKI