Dane aktualne na dzień: 26-11-2026 14:04

Link do produktu: https://utih.pl/szybkozlacze-pneumatyczne-gniazdo-14bsp-gw-p-27057.html



Szybkozłącze pneumatyczne gniazdo 1/4"BSP GW

Cena	**25,10 zł**
Czas wysyłki	**24 godziny**
Numer katalogowy	**P26GNR14GWP**
Kod producenta	**P26GNR14GWP**
Kod EAN	**5902287127898**
Waga produktu z opakowaniem jednostkowym	**0.47**
Marka	**Polmo**
Kod producenta	**P26GNR14GWP**
EAN (GTIN)	**5902287127898**

Opis produktu

Szybkozłącze pneumatyczne P26 NW7.2 gniazdo 1/4"BSP gwint wewnętrzny POLMO



- **gwint: wewnętrzny G1/4" BSP**
- **rodzaj: gniazdo**
- **materiał: mosiądz**
- **temperatura pracy: od -20°C do +100°C**
- **max. ciśnienie pracy: 3.5 Mpa / 35 bar**

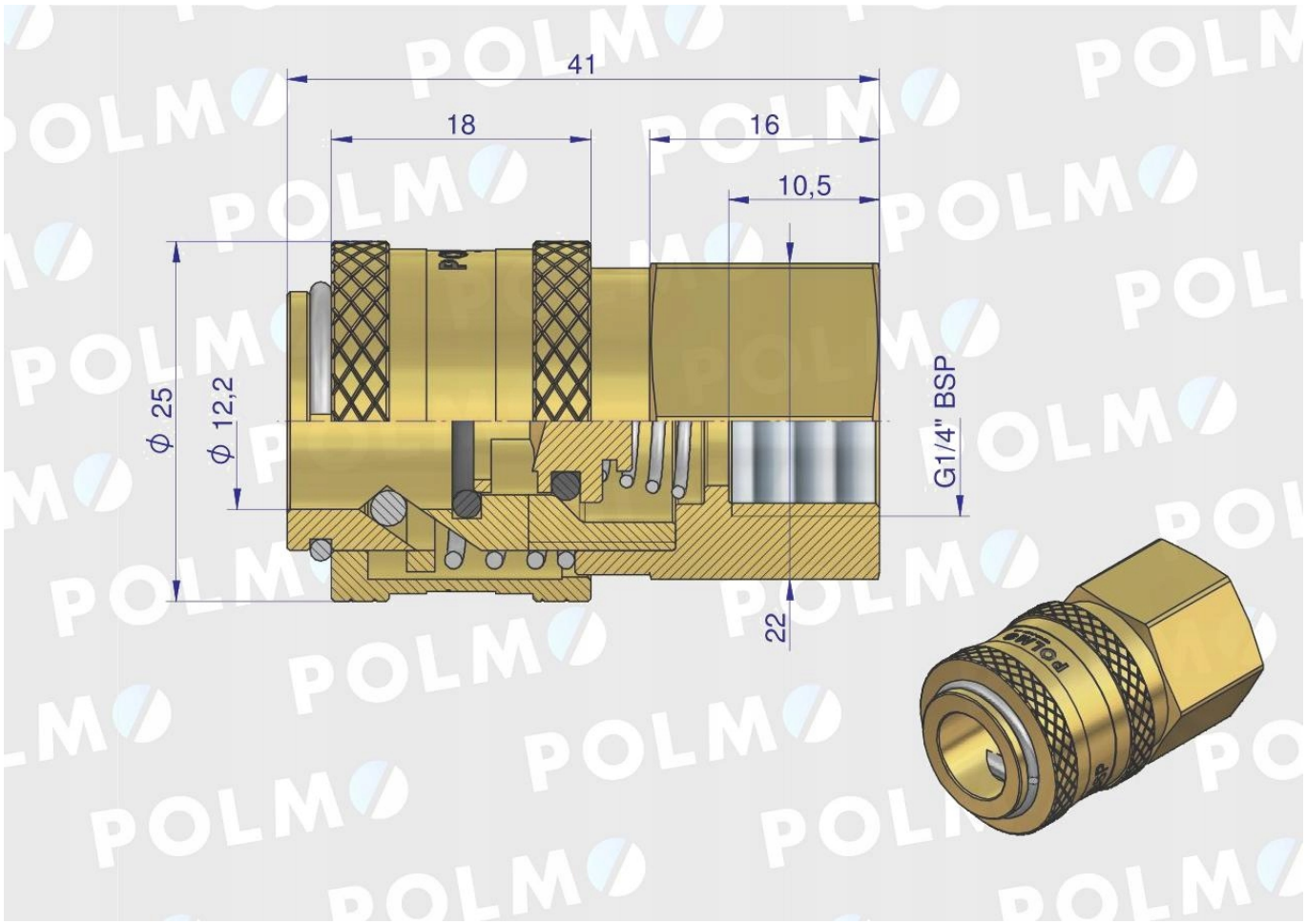
41
18
16
10,5
ϕ 25
ϕ 12,2
G1/4" BSP
22



POLMO

GNIEZNO / SINCE 1919