Dane aktualne na dzień: 27-11-2026 12:08

Link do produktu: https://utih.pl/szybkozlacze-hydrauliczne-zrywalne-wia3cv-68l-34-unf-gw-euro-pp-warynski-p-37170.html



Szybkozłącze hydrauliczne zrywalne WIA3CV 68l 3/4 UNF GW EURO PP WARYŃSKI

Cena	**186,30 zł**
Czas wysyłki	**24 godziny**
Numer katalogowy	**WIA3CVU34W**
Kod producenta	**WIA3CVU34W**
Kod EAN	**5902287165555**
Waga produktu z opakowaniem jednostkowym	**0.55**
Numer katalogowy części	**WIA3CVU34W**
EAN (GTIN)	**5902287165555**

Opis produktu

Szybkozłącze hydrauliczne zrywalne seria WIA3CV (3CFPV) 68 l/min gniazdo 3/4" UNF gwint wewnętrzny EURO PUSH-PULL (ISO 7241-A) Waryński [WIA3CVU34W]




WARYNSKI
MA3CVU3-4W

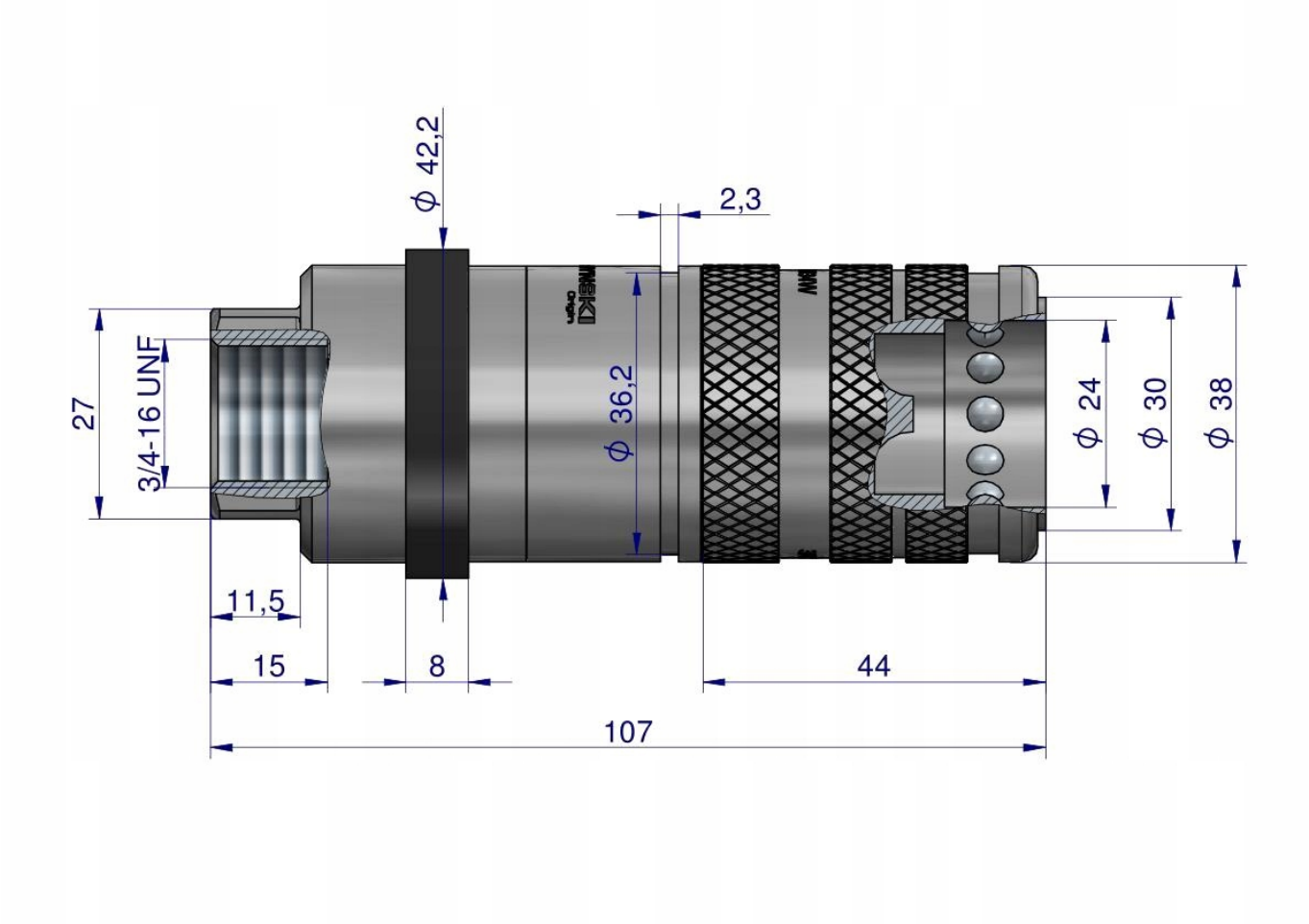

Szybkozłącze hydrauliczne zrywalne seria WIA3CV (3CFPV) gniazdo G3/4"UNF gwint wewnętrzny EURO PUSH-PULL (ISO 7241-A) Waryński.

Najpopularniejsze szybkozłącza hydrauliczne o bardzo szerokim spektrum zastosowań w najnowszych ciągnikach rolniczych. Ten rodzaj wykonania gniazda szybkozłącza zabezpiecza przed pęknięciem/zerwaniem przewodu hydraulicznego i utratą oleju hydraulicznego w przypadku jego niezamierzonego naciągnięcia - np. odjazd ciągnika bez odczepienia hydrauliki z podłączonej maszyny (montaż gniazda na sztywno bez dodatkowych uchwytów).

Temperatura pracy: od -20 do +100 °C

Rodzaj: PUSH-PULL z fukcją ZRYWANIA

Stożek - gwint: Calowy UNF

Montaż: Sztywny montaż do bloku zaworu lub przewodu rurowego (funkcja zrywania)

Podłączenie: Możliwość podłączenia pod ciśnieniem wyłącznie wtyku

Odłączanie: Możliwość odłączania tylko w nagłych wypadkach (np.. w przypadku awarii maszyny)

Nominalne natężenie przepływu: 68 l/min

Szybkozłącza zaprojektowane są zgodnie z wymogami wymiarowymi i jakościowymi normy ISO 7241 Seria A, która określa szczegółowo charakterystykę i wymiary. Zamienne z szybkozłączami innych renomowanych producentów takich jak: Parker, Faster, Stucchi, DNP i innych.


Origin
WARYŃSKI