Dane aktualne na dzień: 27-11-2026 12:16

Link do produktu: https://utih.pl/szybkozlacze-hydrauliczne-zrywalne-gniazdo-m22x15gz-euro-pushpull-warynski-p-35994.html



Szybkozłącze hydrauliczne zrywalne gniazdo M22x1.5GZ EURO PUSHPULL WARYŃSKI

Cena	**191,10 zł**
Czas wysyłki	**24 godziny**
Numer katalogowy	**WIA3CVM22Z**
Kod producenta	**WIA3CVM22Z**
Kod EAN	**5902287141269**
Waga produktu z opakowaniem jednostkowym	**1**
Numer katalogowy części	**WIA3CVM22Z**
EAN (GTIN)	**5902287141269**

Opis produktu

Szybkozłącze hydrauliczne zrywalne seria WIA3CV (3CFPV) 68 l/min gniazdo M22x1.5 gwint zewnętrzny EURO PUSH-PULL (ISO 7241-A) Waryński [WIA3CVM22Z]


WA3CVM227
WARYNSKI

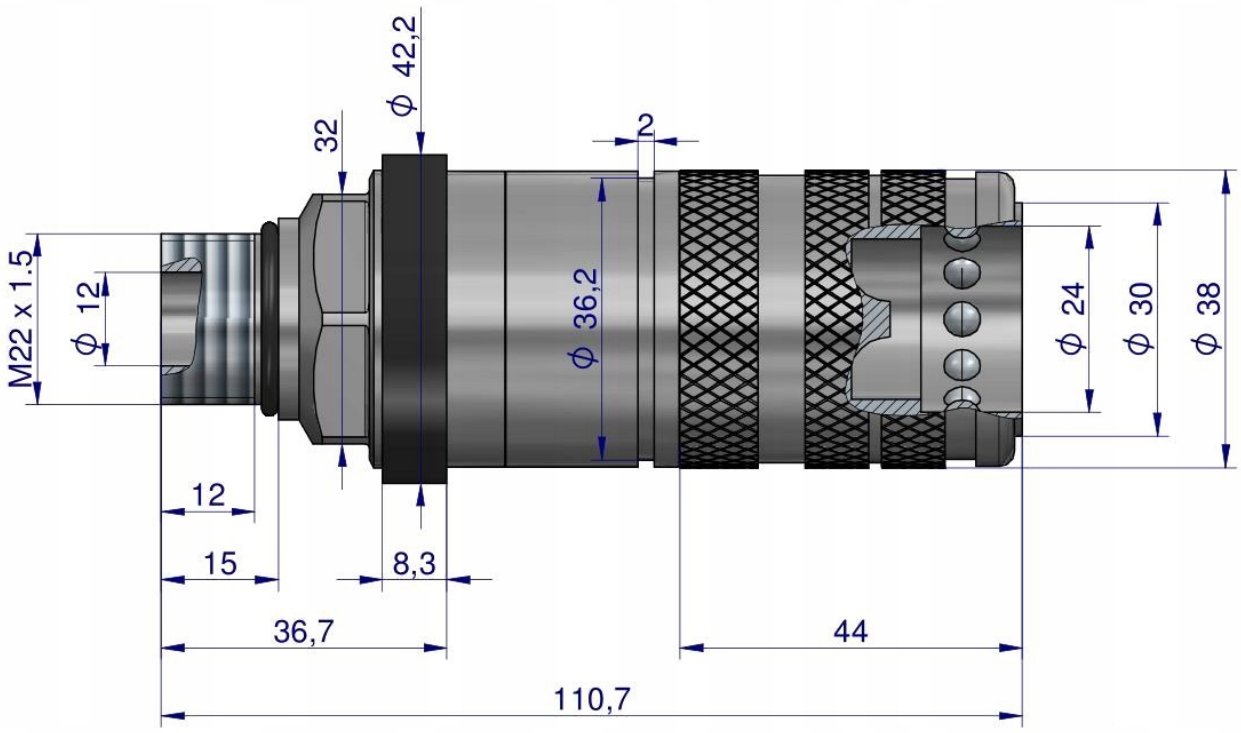
ϕ 42,2
32
2
M22 x 1.5
ϕ 12
ϕ 36,2
ϕ 24
ϕ 30
ϕ 38
12
15
8,3
36,7
44
110,7


WARYŃSKI
M43C VM22Z



Szybkozłącze hydrauliczne zrywalne seria WIA3CV (3CFPV) gniazdo M22x1.5 gwint zewnętrzny EURO PUSH-PULL (ISO 7241-A) Waryński. Najpopularniejsze szybkozłącza hydrauliczne o bardzo szerokim spektrum zastosowań w najnowszych ciągnikach rolniczych. Ten rodzaj wykonania gniazda szybkozłącza zabezpiecza przed pęknięciem/zerwaniem przewodu hydraulicznego i utratą oleju hydraulicznego w przypadku jego niezamierzonego naciągnięcia - np. odjazd ciągnika bez odczepienia hydrauliki z podłączonej maszyny (montaż gniazda na sztywno bez dodatkowych uchwytów). Szybkozłącza zaprojektowane są zgodnie z wymogami wymiarowymi i jakościowymi normy ISO 7241 Seria A, która określa szczegółowo charakterystykę i wymiary. Zamienne z szybkozłączami innych renomowanych producentów takich jak: Parker, Faster, Stucchi, DNP i innych.

Origin WARYŃSKI