Dane aktualne na dzień: 27-11-2026 20:12

Link do produktu: https://utih.pl/szybkozlacze-hydrauliczne-zrywalne-gniazdo-m22x15-sruba-drazona-warynski-p-35988.html



Szybkozłącze hydrauliczne zrywalne gniazdo M22x1.5 śruba drążona WARYŃSKI

Cena	**191,10 zł**
Czas wysyłki	**24 godziny**
Numer katalogowy	**WIA3CVM22ZSO**
Kod producenta	**WIA3CVM22ZSO**
Kod EAN	**5902287141207**
Waga produktu z opakowaniem jednostkowym	**0.7**
Numer katalogowy części	**WIA3CVM22ZSO**
EAN (GTIN)	**5902287141207**

Opis produktu

Szybkozłącze hydrauliczne zrywalne seria WIA3CV (3CFPV) 68 l/min gniazdo M22x1.5 gwint zew.śruba drążona EURO PUSH-PULL (ISO 7241-A) Waryński [WIA3CVM22ZSO]


WARYNSKI

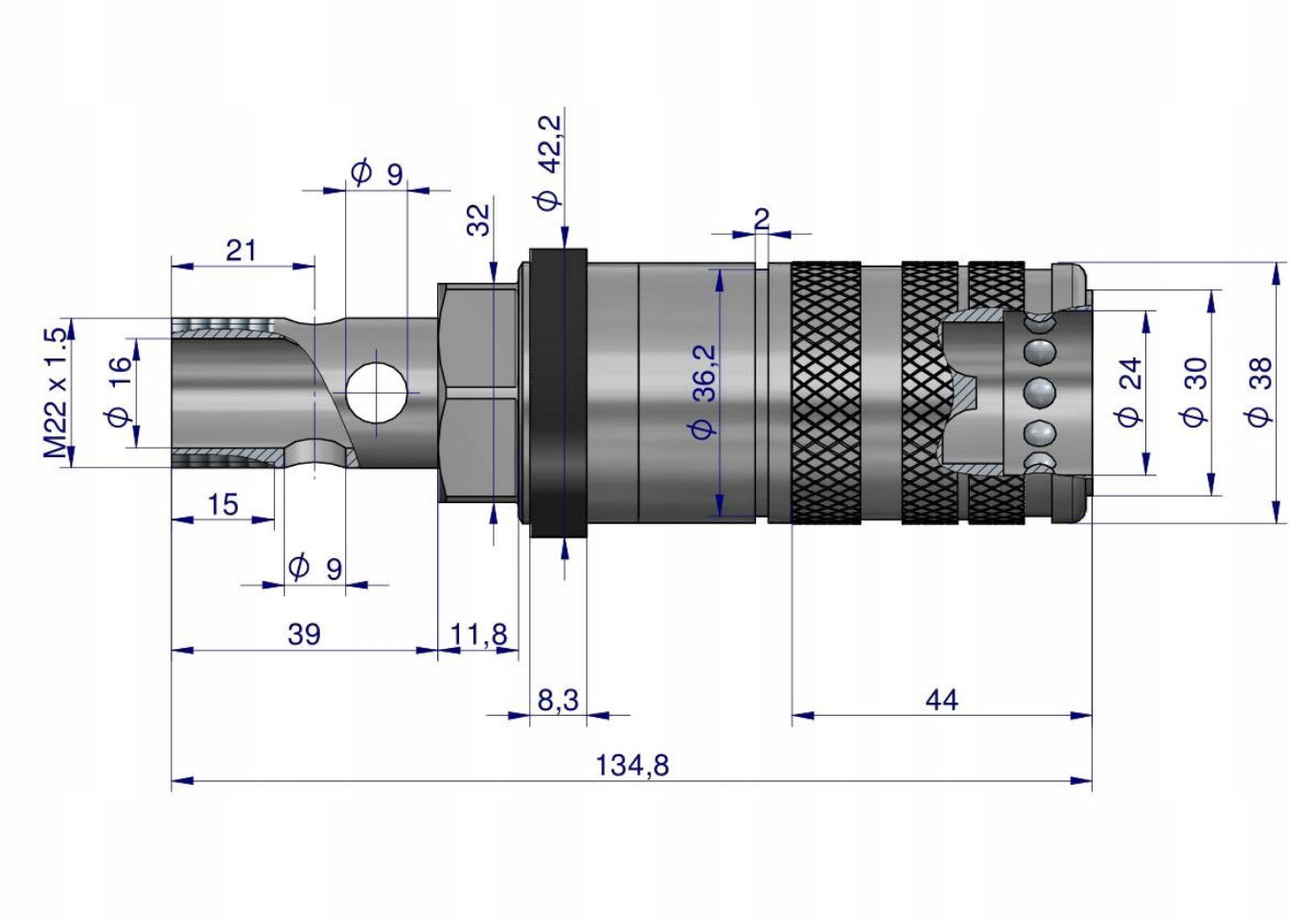
ϕ 9
ϕ 42,2
32
2
21
M22 x 1.5
ϕ 16
ϕ 36,2
ϕ 24
ϕ 30
ϕ 38
15
ϕ 9
39
11,8
8,3
44
134,8



Szybkozłącze hydrauliczne zrywalne seria WIA3CV (3CFPV) gniazdo M22x1.5 gwint zew.śruba drążona EURO PUSH-PULL (ISO 7241-A) Waryński. Najpopularniejsze szybkozłącza hydrauliczne o bardzo szerokim spektrum zastosowań w najnowszych ciągnikach rolniczych. Ten rodzaj wykonania gniazda szybkozłącza zabezpiecza przed pęknięciem/zerwaniem przewodu hydraulicznego i utratą oleju hydraulicznego w przypadku jego niezamierzonego naciągnięcia - np. odjazd ciągnika bez odczepienia hydrauliki z podłączonej maszyny (montaż gniazda na sztywno bez dodatkowych uchwytów). Szybkozłącza zaprojektowane są zgodnie z wymogami wymiarowymi i jakościowymi normy ISO 7241 Seria A, która określa szczegółowo charakterystykę i wymiary. Zamienne z szybkozłączami innych renomowanych producentów takich jak: Parker, Faster, Stucchi, DNP i innych.

Origin WARYŃSKI