Dane aktualne na dzień: 27-11-2026 12:03

Link do produktu: https://utih.pl/szybkozlacze-hydrauliczne-zrywalne-gniazdo-long-m26x15gz-pushpull-warynski-p-35985.html



Szybkozłącze hydrauliczne zrywalne gniazdo long M26x1.5GZ PUSHPULL WARYŃSKI

Cena	**190,10 zł**
Czas wysyłki	**24 godziny**
Numer katalogowy	**WIA3CVM26ZL**
Kod producenta	**WIA3CVM26ZL**
Kod EAN	**5902287165579**
Waga produktu z opakowaniem jednostkowym	**0.65**
Numer katalogowy części	**WIA3CVM26ZL**
EAN (GTIN)	**5902287165579**

Opis produktu

Szybkozłącze hydrauliczne zrywalne seria WIA3CV (3CFPV) 68 l/min gniazdo long M26x1.5 18L gwint zewnętrzny LONG EURO PUSH-PULL (ISO 7241-A) Waryński [WIA3CVM26ZL]




WARYNSKI
MS3WM26L

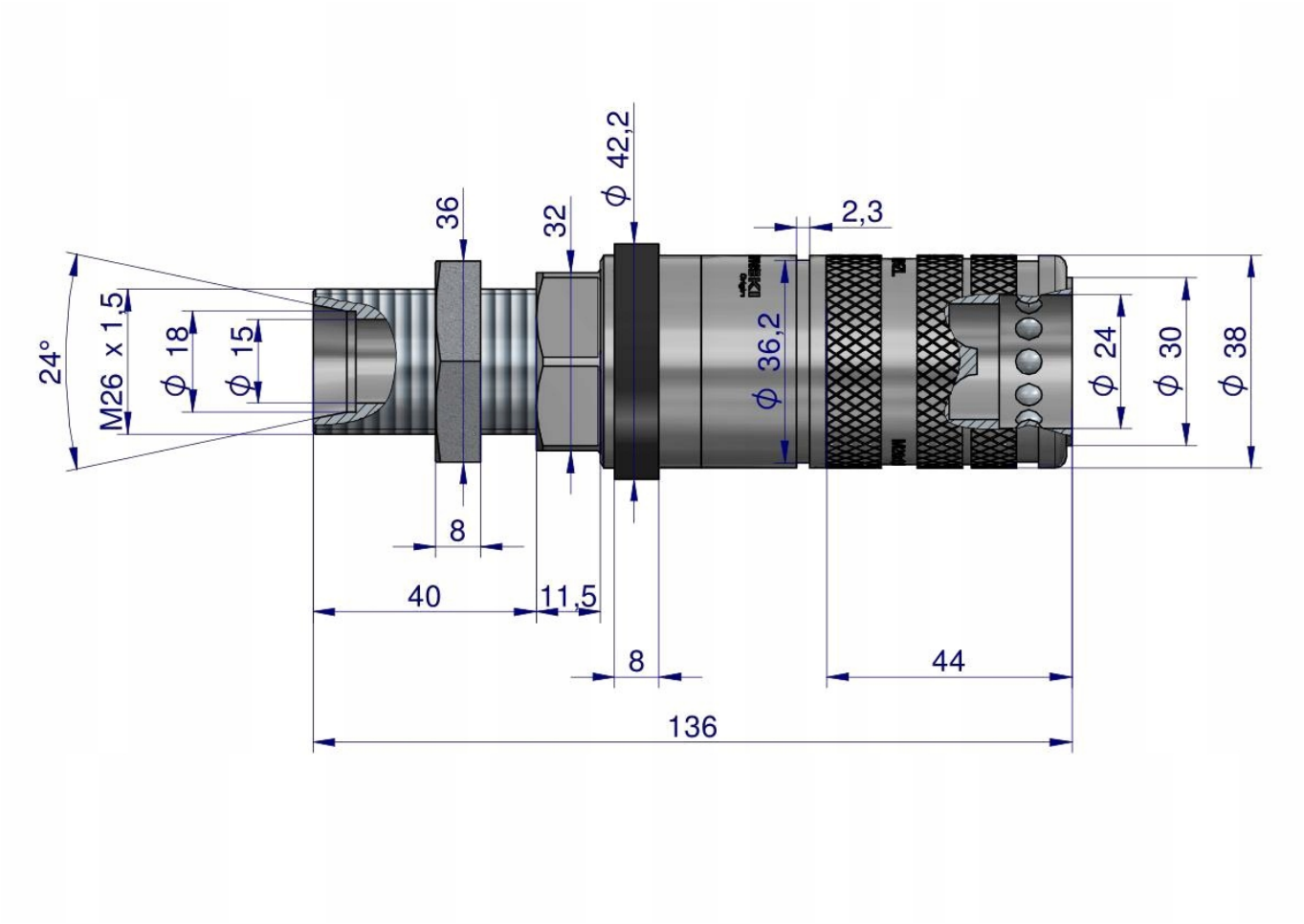

Szybkozłącze hydrauliczne zrywalne seria WIA3CV (3CFPV) gniazdo long M26x1.5 gwint zewnętrzny EURO PUSH-PULL (ISO 7241-A) Waryński. Najpopularniejsze szybkozłącza hydrauliczne o bardzo szerokim spektrum zastosowań w najnowszych ciągnikach rolniczych. Ten rodzaj wykonania gniazda szybkozłącza zabezpiecza przed pęknięciem/zerwaniem przewodu hydraulicznego i utratą oleju hydraulicznego w przypadku jego niezamierzonego naciągnięcia - np. odjazd ciągnika bez odczepienia hydrauliki z podłączonej maszyny (montaż gniazda na sztywno bez dodatkowych uchwytów). Szybkozłącza zaprojektowane są zgodnie z wymogami wymiarowymi i jakościowymi normy ISO 7241 Seria A, która określa szczegółowo charakterystykę i wymiary. Zamienne z szybkozłączami innych renomowanych producentów takich jak: Parker, Faster, Stucchi, DNP i innych.