Dane aktualne na dzień: 26-11-2026 09:43

Link do produktu: https://utih.pl/szybkozlacze-hydrauliczne-suchoodcinajace-wtyczka-p-28927.html



Szybkozłącze hydrauliczne suchoodcinające wtyczka

Cena	**45,90 zł**
Czas wysyłki	**24 godziny**
Numer katalogowy	**WIFR14SW**
Kod producenta	**WIFR14SW**
Kod EAN	**5902287049312**
Waga produktu z opakowaniem jednostkowym	**0.1**
Numer katalogowy części	**WIFR14SW**
EAN (GTIN)	**5902287049312**

Opis produktu

Szybkozłącze hydrauliczne suchoodcinające wtyczka G1/4"BSP gwint wewnętrzny ISO16028 Waryński



Szybkozłącze hydrauliczne suchoodcinające Waryński - wtyczka ISO-16028. Szybkozłącza zaprojektowane są zgodnie z wymogami wymiarowymi i jakościowymi normy ISO 16028 Seria F, która określa szczegółowo charakterystykę i wymiary, aby umożliwić kompatybilność szybkozłączy produkowanych przez różnych producentów zgodnie z tym standardem. Zamienne z szybkozłączami ISO-F innych producentów takich jak: Parker, Faster, Stucchi, DNP, Tema i innych.


WARYNSKI


WARYŃSKI

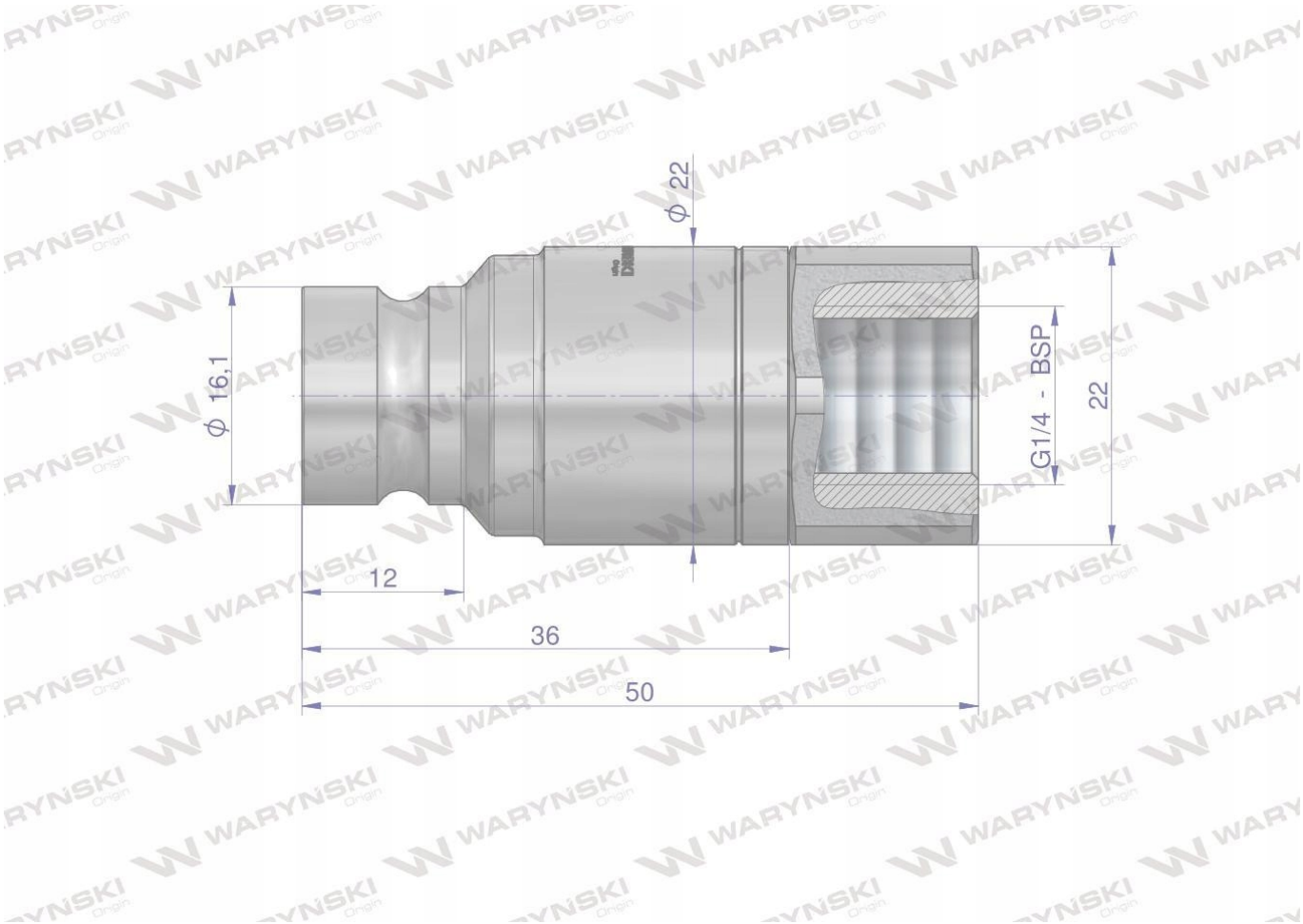

Origin WARYŃSKI