Dane aktualne na dzień: 26-11-2026 08:15

Link do produktu: https://utih.pl/szybkozlacze-hydrauliczne-suchoodcinajace-gniazdo-p-28930.html



Szybkozłącze hydrauliczne suchoodcinające gniazdo

Cena	**99,90 zł**
Czas wysyłki	**24 godziny**
Numer katalogowy	**WIFR38MW**
Kod producenta	**WIFR38MW**
Kod EAN	**5902287049350**
Waga produktu z opakowaniem jednostkowym	**0.25**
Numer katalogowy części	**WIFR38MW**
EAN (GTIN)	**5902287049350**

Opis produktu

Szybkozłącze hydrauliczne suchoodcinające gniazdo G3/8"BSP gwint wewnętrzny ISO16028 Waryński



Szybkozłącze hydrauliczne suchoodcinające Waryński - gniazdo ISO-16028. Posiadają trzpień zabezpieczający przed przypadkowym rozłączeniem. Szybkozłącza zaprojektowane są zgodnie z wymogami wymiarowymi i jakościowymi normy ISO 16028 Seria F, która określa szczegółowo charakterystykę i wymiary, aby umożliwić kompatybilność szybkozłączy produkowanych przez różnych producentów zgodnie z tym standardem. Zamienne z szybkozłączami ISO-F innych producentów takich jak: Parker, Faster, Stucchi, DNP, Tema i innych.


WARYNSKI


WARYNSKI

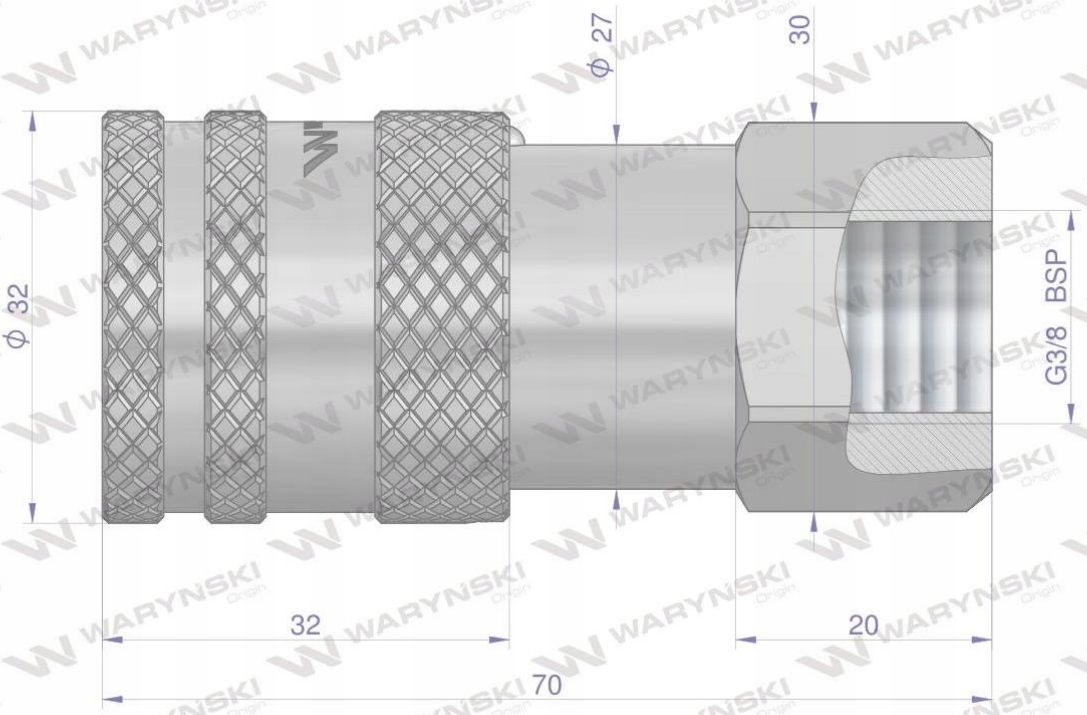

Origin WARYŃSKI