Dane aktualne na dzień: 26-11-2026 08:49

Link do produktu: https://utih.pl/szybkozlacze-hydrauliczne-gniazdo-long-m16x15-gz-p-28909.html



Szybkozłącze hydrauliczne gniazdo long M16x1.5 GZ

Cena	**45,40 zł**
Czas wysyłki	**24 godziny**
Numer katalogowy	**WIAM16MZL**
Kod producenta	**WIAM16MZL**
Kod EAN	**5902287049008**
Waga produktu z opakowaniem jednostkowym	**0.28**
Numer katalogowy części	**WIAM16MZL**
EAN (GTIN)	**5902287049008**

Opis produktu



Szybkozłącze hydrauliczne Waryński - gniazdo EURO long (długi gwint z przeciwnakrętką). Najpopularniejsze szybkozłącza hydrauliczne o bardzo szerokim spektrum zastosowań. Szybkozłącza zaprojektowane są zgodnie z wymogami wymiarowymi i jakościowymi normy ISO 7241 Seria A, która określa szczegółowo charakterystykę i wymiary, aby umożliwić kompatybilność szybkozłączy produkowanych przez różnych producentów zgodnie z tym standardem. Zamienne z szybkozłączami ISO-A innych producentów takich jak: Parker, Faster, Stucchi, DNP, Tema i innych.

Szybkozłącze hydrauliczne gniazdo long M16x1.5 gwint zewnętrzny EURO (9100816GL) (ISO 7241-A) Waryński


ISO-7241-A
WARYNSKI


WARYNSKI
ISO-7241-A

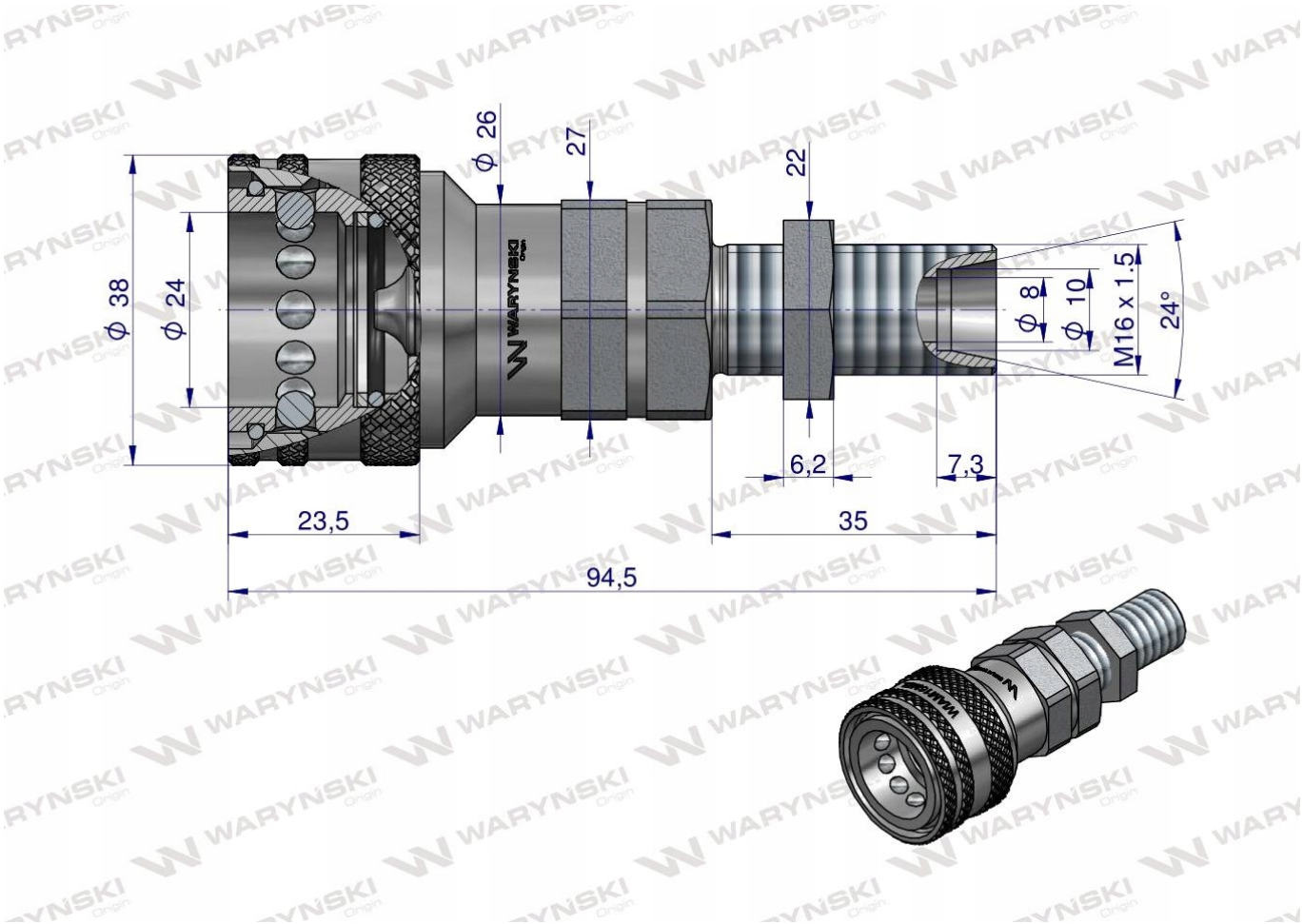
ϕ 26
27
22
ϕ 38
ϕ 24
ϕ 8
ϕ 10
M16 x 1.5
24°
6,2
7,3
23,5
35
94,5