Dane aktualne na dzień: 27-11-2026 12:05

Link do produktu: https://utih.pl/szybkozlacze-hydrauliczne-gniazdo-long-eliminator-m22x15-gz-euro-warynski-p-38432.html



Szybkozłącze hydrauliczne gniazdo long eliminator. M22x1.5 GZ EURO WARYŃSKI

Cena	**77,30 zł**
Czas wysyłki	**24 godziny**
Numer katalogowy	**WIAM22MZL-STE**
Kod producenta	**WIAM22MZL-STE**
Kod EAN	**5902287168907**
Waga produktu z opakowaniem jednostkowym	**0.45**
Numer katalogowy części	**WIAM22MZL-STE**
EAN (GTIN)	**5902287168907**

Opis produktu

Szybkozłącze hydrauliczne gniazdo long z eliminatorem ciśnienia M22x1.5 gwint zewnętrzny EURO (504900) (9199822G/ST) (ISO 7241-A) Waryński [WIAM22MZL-STE]



Szybkozłącze hydrauliczne Waryński (Adaptacja starego typu 504900) - gniazdo z eliminatorem ciśnienia EURO long (długi gwint z przeciwnakrętką).

Gwint zewnętrzny na korpusie szybkozłącza z nakrętkami dostosowanymi do montażu w ciągnikach starego typu.

Szybkozłącza zaprojektowane są zgodnie z wymogami wymiarowymi i jakościowymi normy ISO 7241 Seria A, która określa szczegółowo charakterystykę i wymiary, aby umożliwić kompatybilność szybkozłączy produkowanych przez różnych producentów zgodnie z tym standardem.

Gwint: Zewnętrzny M22x1,5 (długi z przeciwnakrętką)

Norma: (EURO), ISO-7241-A (ISO-A)

Rodzaj: Gniazdo EURO (adaptacja starego typu 504900) z eliminatorem ciśnienia

Max. ciśnienie pracy: 25,0 Mpa / 250 bar

Temperatura pracy: od -25°C do +120°C

Pasuje do wtyczek: WIAM14SZ, WIAM16SZ, WIAM16SZL, WIAM18SZ, WIAM18SZL, WIAM22SZ, WIAM22SZL, WIAM20SZ, WIAR12SW, 9100820W, 9100816W, 9100818W, 9100822W, 9100814W, 9100820W; WIAM18SWE; WIAM18SZE; WIAM18SZLE; WIAM20SZE; WIAM22SWE; WIAM22SZE; WIAM22SZLE; WIAR12WE

Pasuje do pokrywy: RM-GNIA12Z, 5049004EURO

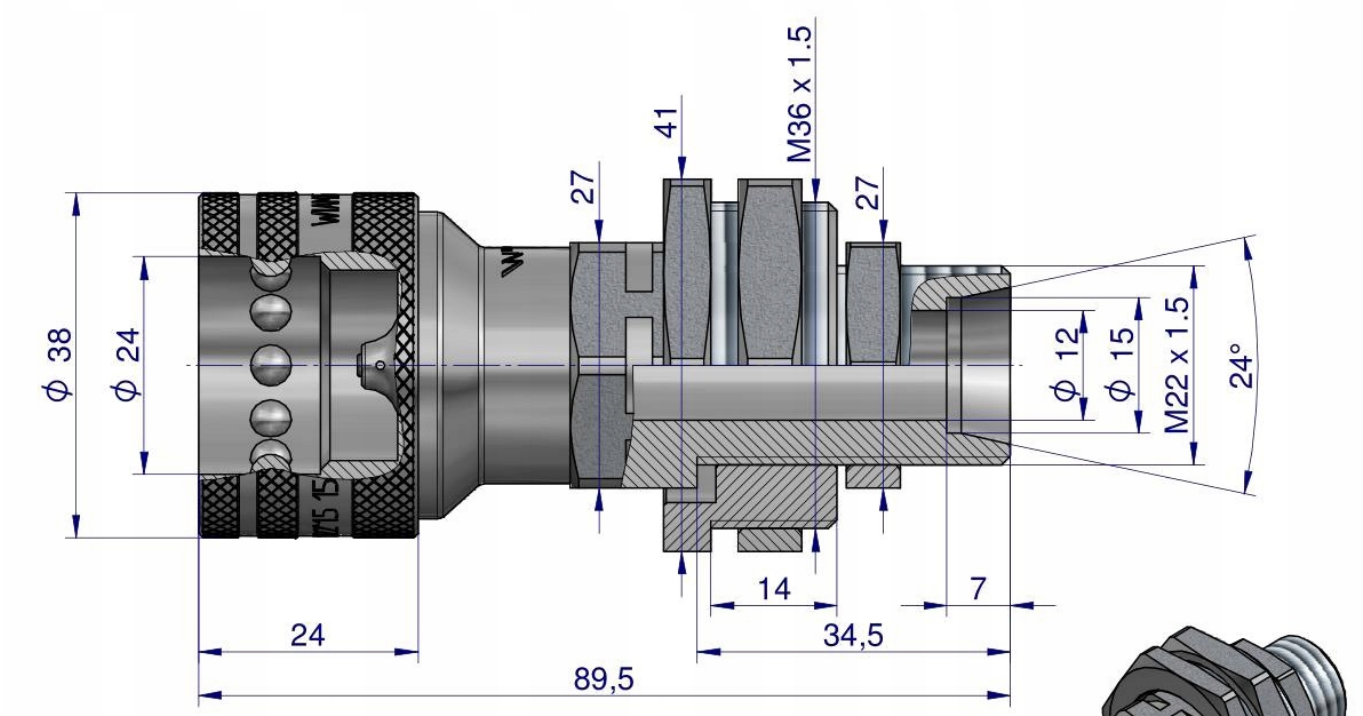

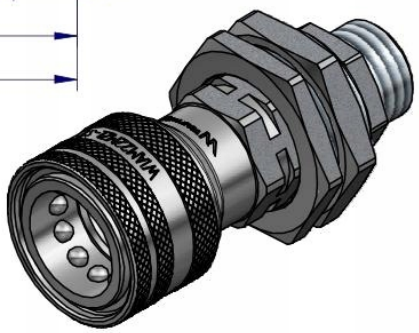

Origin WARYŃSKI