Dane aktualne na dzień: 26-11-2026 08:08

Link do produktu: https://utih.pl/szybkozlacze-hydrauliczne-gniazdo-g38bsp-gw-p-28919.html



Szybkozłącze hydrauliczne gniazdo G3/8"BSP GW

Cena	**35,60 zł**
Czas wysyłki	**24 godziny**
Numer katalogowy	**WIAR38MW**
Kod producenta	**WIAR38MW**
Kod EAN	**5902287049268**
Waga produktu z opakowaniem jednostkowym	**1**
Numer katalogowy części	**WIAR38MW**
EAN (GTIN)	**5902287049268**

Opis produktu



Szybkozłącze hydrauliczne Waryński - gniazdo ISO-7241-A. Najpopularniejsze szybkozłącza hydrauliczne o bardzo szerokim spektrum zastosowań. Szybkozłącza zaprojektowane są zgodnie z wymogami wymiarowymi i jakościowymi normy ISO 7241 Seria A, która określa szczegółowo charakterystykę i wymiary, aby umożliwić kompatybilność szybkozłączy produkowanych przez różnych producentów zgodnie z tym standardem. Zamienne z szybkozłączami ISO-A innych producentów takich jak: Parker, Faster, Stucchi, DNP, Tema i innych.


WARYNSKI


W WARYNSKI

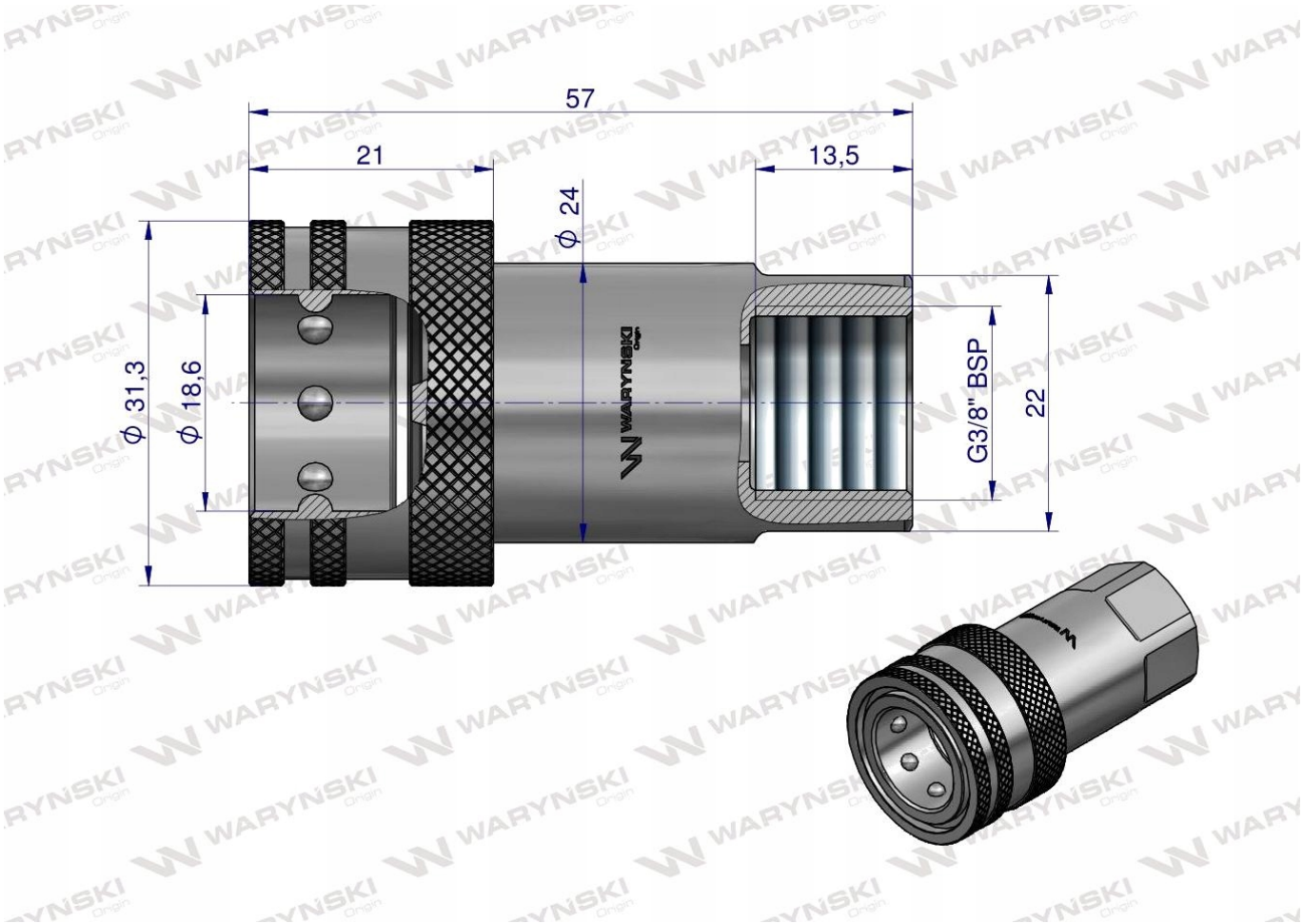

Origin WARYŃSKI