Dane aktualne na dzień: 26-11-2026 09:14

Link do produktu: https://utih.pl/szybkozlacze-hydrauliczne-gniazdo-g12-warynski-p-29022.html



Szybkozłącze hydrauliczne gniazdo G1/2'' WARYŃSKI

Cena	**57,20 zł**
Czas wysyłki	**24 godziny**
Numer katalogowy	**WIAR12MW-PPE**
Kod producenta	**WIAR12MW-PPE**
Kod EAN	**5902287150384**
Waga produktu z opakowaniem jednostkowym	**0.35**
Numer katalogowy części	**WIAR12MW-PPE**
EAN (GTIN)	**5902287150384**

Opis produktu

Szybkozłącze hydrauliczne gniazdo z eliminatorem ciśnienia G1/2"BSP gwint wew. EURO PUSH-PULL (ISO 7241-A) Waryński



Szybkozłącze hydrauliczne gniazdo z eliminatorem ciśnienia G1/2"BSP gwint wewnętrzny EURO PUSH-PULL (ISO 7241-A) Waryński. Eliminator ciśnienia umożliwia połączenie hydrauliki bez potrzeby stosowania nadmiernej siły, co zapewnia szybki i łatwy proces połączenia w każdej sytuacji (statyczne ciśnienie pomiędzy dwoma systemami hydraulicznymi jest rozprężane). Jest to idealne rozwiązanie łączenia hydrauliki o bardzo szerokim spektrum zastosowań. Ten rodzaj wykonania gniazda szybkozłącza zabezpiecza również przed pęknięciem/zerwaniem przewodu hydraulicznego i utratą oleju hydraulicznego w przypadku jego niezamierzonego naciągnięcia - np. odjazd ciągnika bez odczepienia hydrauliki z podłączonej maszyny (montaż gniazda szybkozłącza do korpusu/obudowy w ciągniku za tuleję blokującą). Szybkozłącza zaprojektowane są zgodnie z wymogami wymiarowymi i jakościowymi normy ISO 7241 Seria A, która określa szczegółowo charakterystykę i wymiary, aby umożliwić kompatybilność szybkozłączy produkowanych przez różnych producentów zgodnie z tym standardem. Zamienne z szybkozłączami ISO-A innych producentów takich jak: Parker, Faster, Stucchi, DNP, Tema i innych.


WARYNSKI
WAR12MW–PPE


WARYNSKI

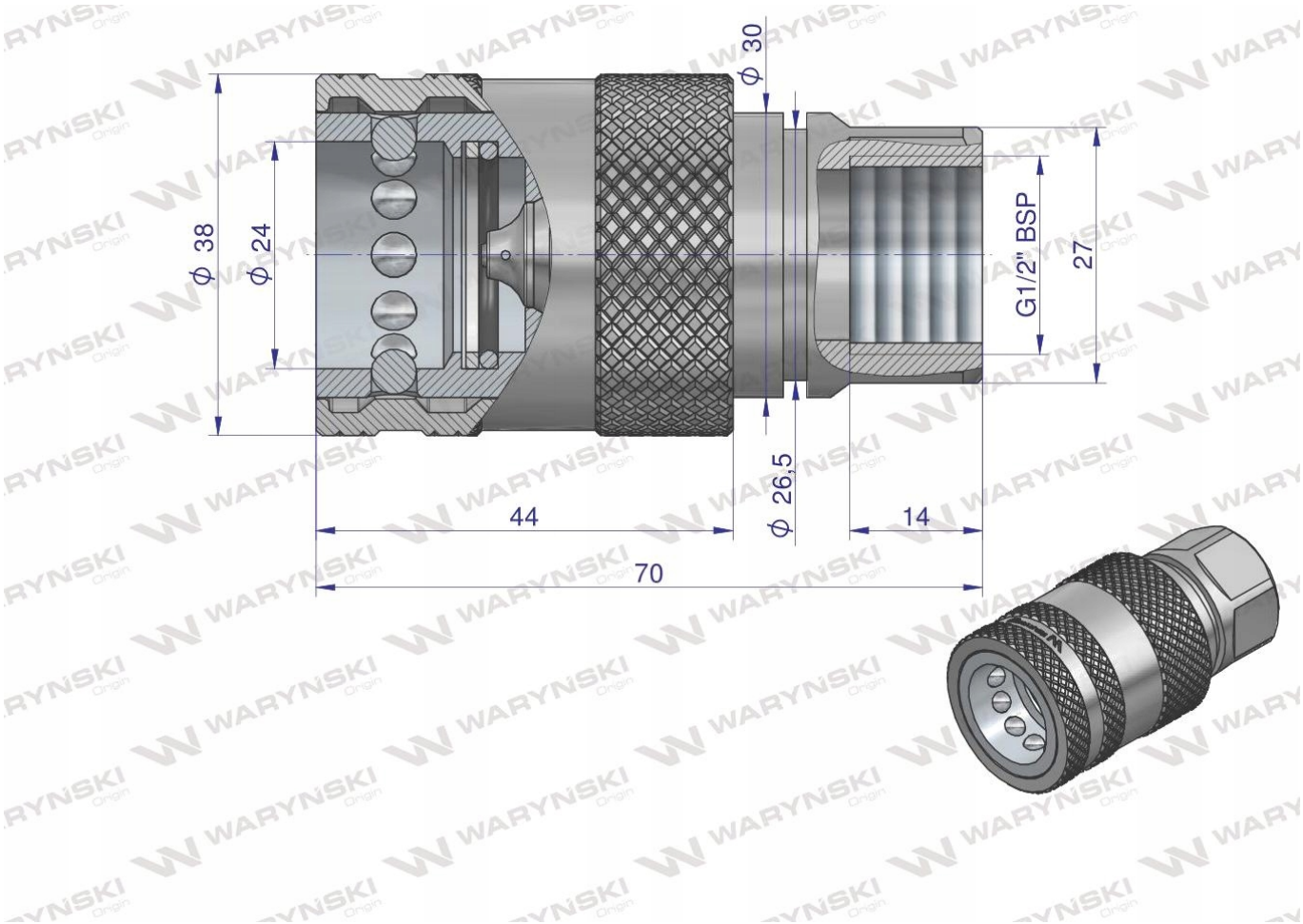

Origin WARYŃSKI