Dane aktualne na dzień: 26-11-2026 13:11

Link do produktu: https://utih.pl/szybkozlacze-hydrauliczne-g12bsp-gz-warynski-p-29327.html



Szybkozłącze hydrauliczne G1/2'BSP GZ WARYŃSKI

Cena	**56,70 zł**
Czas wysyłki	**24 godziny**
Numer katalogowy	**WIAR12MZ-PPE**
Kod producenta	**WIAR12MZ-PPE**
Kod EAN	**5902287223712**
Waga produktu z opakowaniem jednostkowym	**0.3**
Numer katalogowy części	**WIAR12MZ-PPE**
EAN (GTIN)	**5902287223712**

Opis produktu

Szybkozłącze hydrauliczne gniazdo G1/2"BSP gwint zewnętrzny EURO PUSH-PULL (ISO 7241-A) z eliminatorem ciśnienia Waryński


WARYŃSKI


WARYŃSKI
ISO-7
-PPE



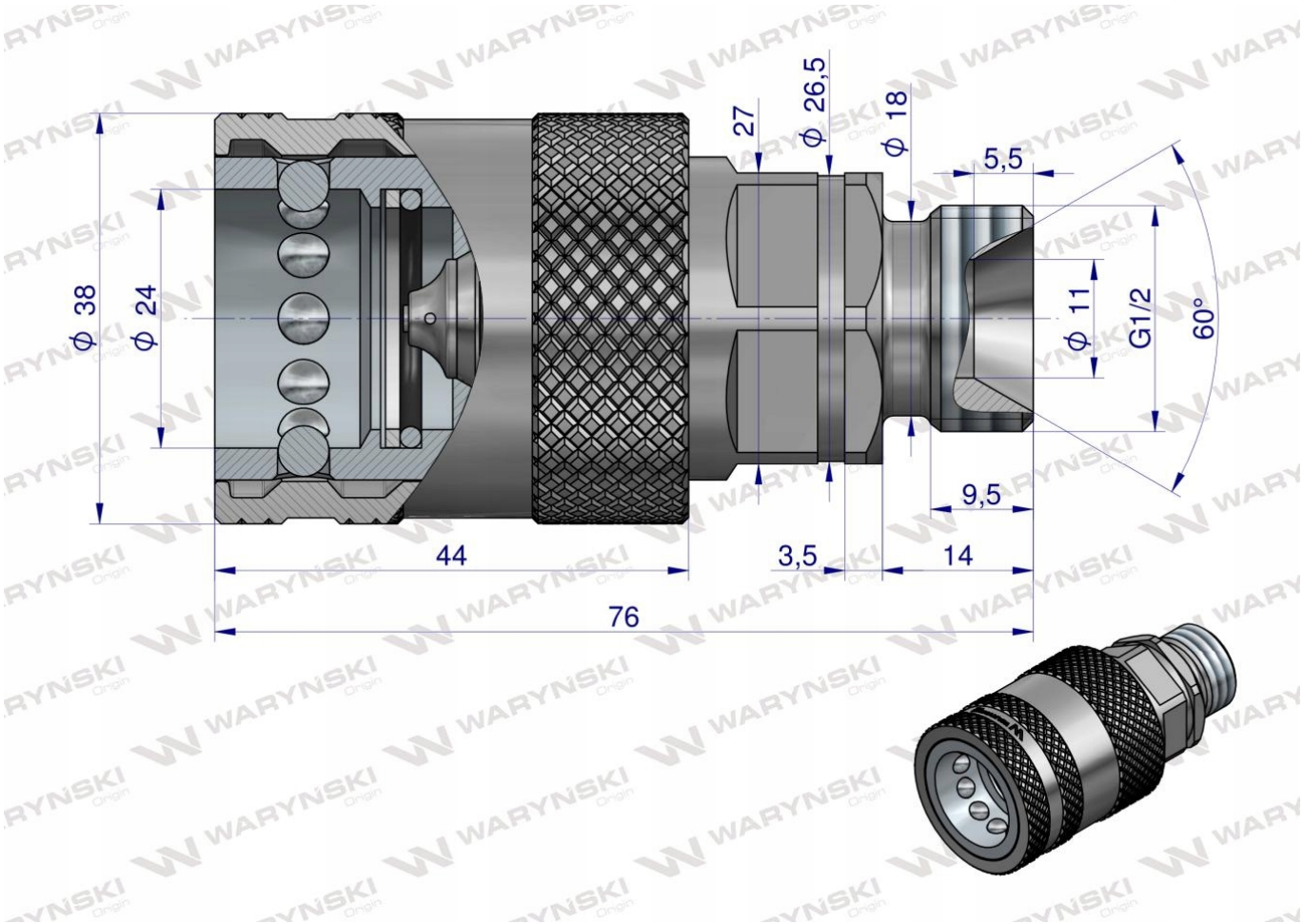

Szybkozłącze hydrauliczne gniazdo G1/2"BSP gwint zewnętrzny EURO PUSH-PULL (ISO 7241-A) z eliminatorem ciśnienia Waryński. Eliminator ciśnienia umożliwia połączenie hydrauliki bez potrzeby stosowania nadmiernej siły, co zapewnia szybki i łatwy proces połączenia w każdej sytuacji (statyczne ciśnienie pomiędzy dwoma systemami hydraulicznymi jest rozprężane). Jest to idealne rozwiązanie łączenia hydrauliki o bardzo szerokim spektrum zastosowań. Ten rodzaj wykonania gniazda szybkozłącza zabezpiecza również przed pęknięciem/zerwaniem przewodu hydraulicznego i utratą oleju hydraulicznego w przypadku jego niezamierzonego naciągnięcia - np. odjazd ciągnika bez odczepienia hydrauliki z podłączonej maszyny (montaż gniazda szybkozłącza do korpusu/obudowy w ciągniku za tuleję blokującą). Szybkozłącza zaprojektowane są zgodnie z wymogami wymiarowymi i jakościowymi normy ISO 7241 Seria A, która określa szczegółowo charakterystykę i wymiary, aby umożliwić kompatybilność szybkozłączy produkowanych przez różnych producentów zgodnie z tym standardem. Zamienne z szybkozłączami ISO-A innych producentów takich jak: Parker, Faster, Stucchi, DNP, Tema i innych.