Dane aktualne na dzień: 27-11-2026 12:16

Link do produktu: https://utih.pl/szybkozlacze-hamulcowe-wtyczka-m22x15-gz-warynski-p-30841.html



Szybkozłącze hamulcowe wtyczka M22x1.5 GZ WARYŃSKI

Cena	**52,80 zł**
Czas wysyłki	**24 godziny**
Numer katalogowy	**WSUH22SZ**
Kod producenta	**WSUH22SZ**
Kod EAN	**5902287132595**
Waga produktu z opakowaniem jednostkowym	**0.2**
Numer katalogowy części	**WSUH22SZ**
EAN (GTIN)	**5902287132595**

Opis produktu

Szybkozłącze hamulcowe wtyczka M22x1.5 gwint zewnętrzny Waryński


WARYNSKI


WARYNSKI

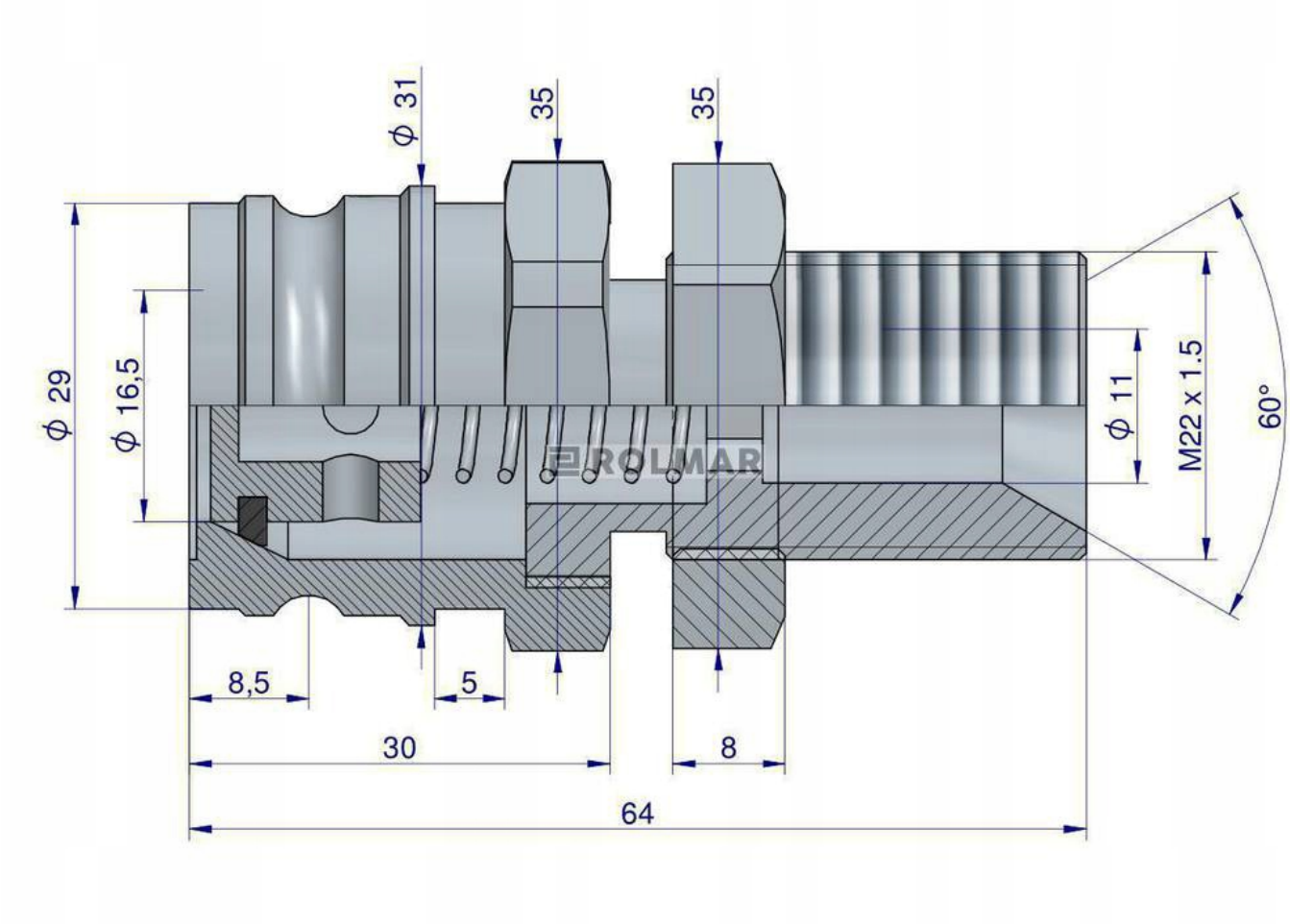

Szybkozłącze hydrauliczne hamulcowe wtyczka M22x1.5 gwint zewnętrzny (grodziowy z przeciwnakrętką) Waryński. Zaprojektowane są zgodnie z wymogami wymiarowymi i jakościowymi, które określają szczegółowo charakterystykę pracy i wymiary. Szybkozłącza hamulcowe gwarantują szczelne połączenie w układzie hydraulicznym.