Dane aktualne na dzień: 26-11-2026 08:16

Link do produktu: https://utih.pl/szekla-omega-6mm-10-sztuk-teger-p-40778.html



Szekla Omega 6mm 10 sztuk TEGER

Cena	**9,38 zł**
Czas wysyłki	**24 godziny**
Numer katalogowy	**T-SZ-O-6**
Kod producenta	**T-SZ-O-6**
Kod EAN	**5902287973815**
Waga produktu z opakowaniem jednostkowym	**0.3**
Marka	**bez marki**
EAN (GTIN)	**5902287973815**

Opis produktu

Szekla Omega 6, TEGER (sprzedawane po 10) [T-SZ-O-6]



Szekla Omega 6 TEGER

Szekla Omega, to solidny i praktyczny element łączeniowy, wykonany z trwałej stali węglowej, przeznaczony do zastosowań ogólnych. Idealnie sprawdzi się w pracach ogrodowych, majsterkowaniu, zawieszaniu huśtawek, hamaków, lekkich konstrukcji oraz do zastosowań rekreacyjnych . Wyposażona w gwintowany sworzeń, umożliwia szybkie i bezpieczne łączenie elementów.

Zastosowanie: warsztat, dom, ogród

***Nie przekraczać WLL – dopuszczalnego obciążenia roboczego.**

Produkt przeznaczony wyłącznie do zastosowań niekonstrukcyjnych i niekrytycznych – tam, gdzie jego użycie nie wiąże się z ryzykiem dla zdrowia, życia ani mienia. Nie stosować do zawiesi podnoszenia ładunków.

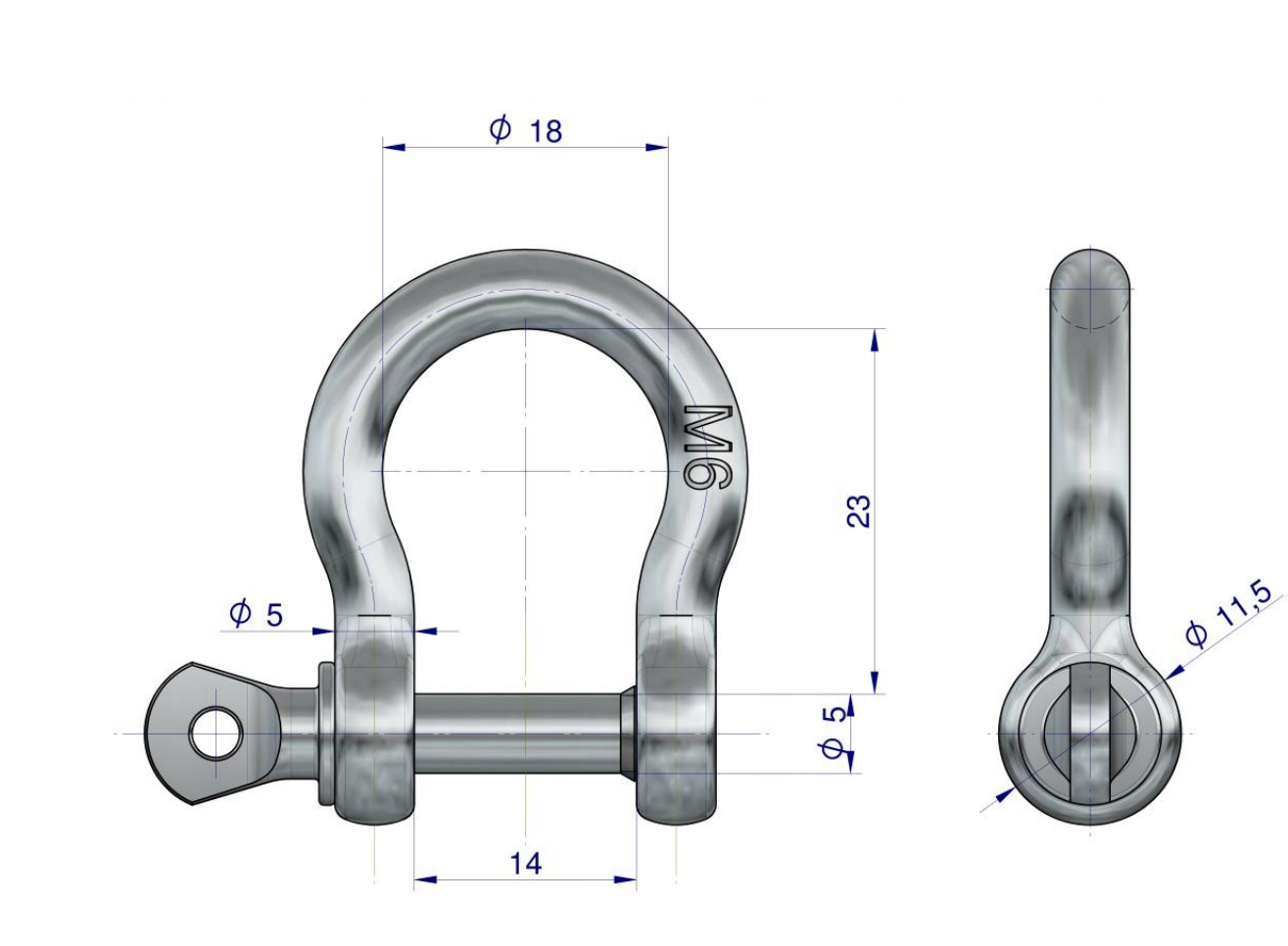

TEGER