Dane aktualne na dzień: 27-11-2026 10:13

Link do produktu: https://utih.pl/szczypce-ucinaczki-proste-160mm-warynski-p-27196.html



Szczypce ucinaczki proste 160mm WARYŃSKI

Cena	**56,40 zł**
Czas wysyłki	**24 godziny**
Numer katalogowy	**WMP007**
Kod producenta	**WMP007**
Kod EAN	**5902287152326**
Waga produktu z opakowaniem jednostkowym	**0.2**
Marka	**NK**
Kod producenta	**WMP007**
EAN (GTIN)	**5902287152326**

Opis produktu

Szczypce proste marki WARYŃSKI



- **długość 160mm**
- **wzmocniona krawędź tnąca**
- **twardość części roboczej 60 HRC ±5%**
- **stal stopowa 60CrV**

Szczypce wykonane ze specjalnych stali, charakteryzujących się duża odpornością na odkształcenia. Powłoka antykorozyjna wzbogacona fosforem, a powierzchnia szczęk utwardzona.

Okładzina przy której nawet silny ścisk nie powoduje dyskomfortu w trzymaniu.

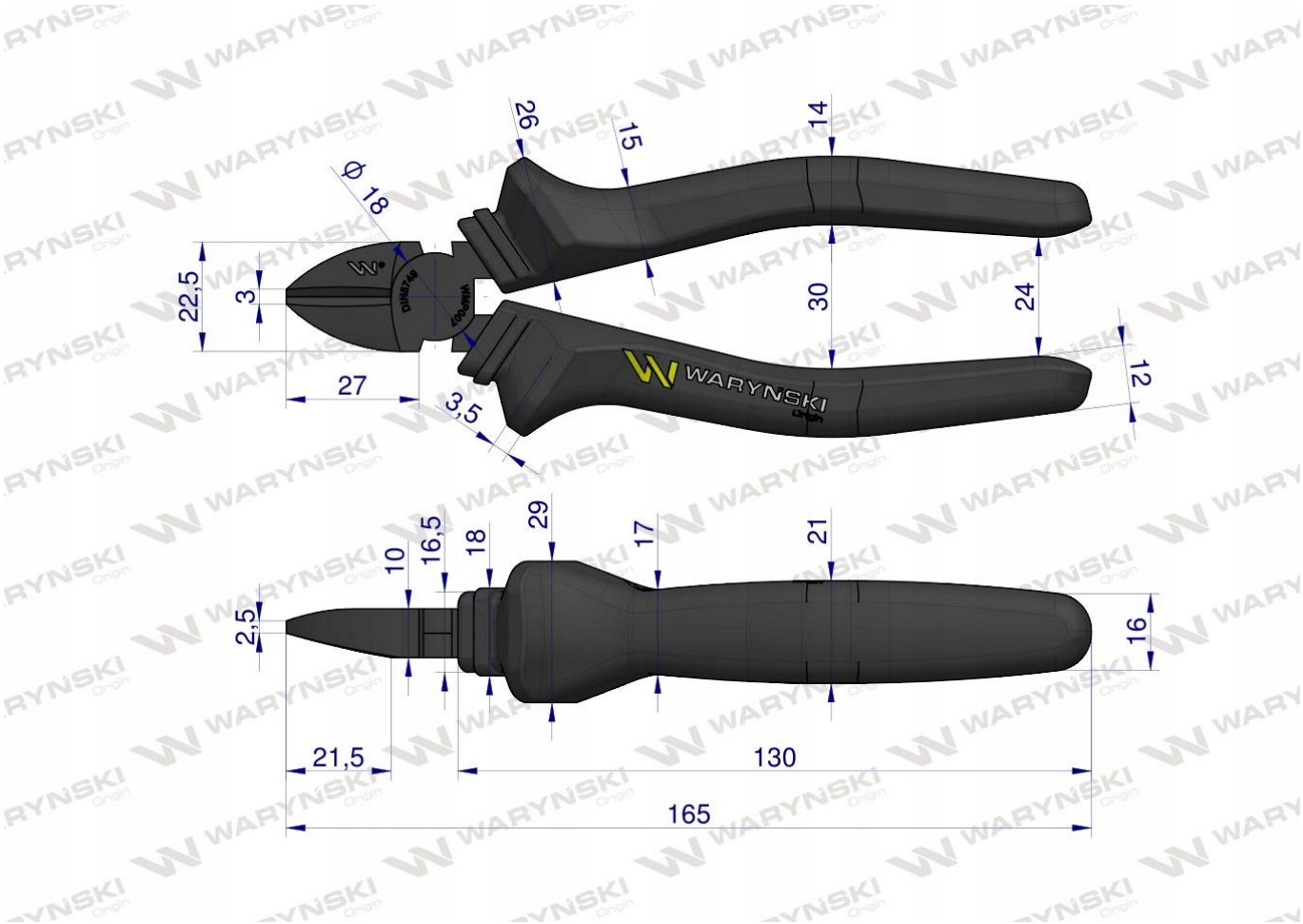

Origin
WARYŃSKI