Dane aktualne na dzień: 27-11-2026 12:29

Link do produktu: https://utih.pl/sworzen-zaczepu-z-zawleczka-i-lancuchem-19x165x205-teger-p-41504.html



Sworzeń zaczepu z zawleczką i łańcuchem 19x165x205 TEGER

Cena	**12,70 zł**
Czas wysyłki	**24 godziny**
Numer katalogowy	**T-SZZL19165205**
Kod producenta	**T-SZZL19165205**
Kod EAN	**5902287234596**
Kod taryfy celnej	**87089997**
Typ	**sworznia**
Numer katalogowy części	**T-SZZL19165205**
EAN (GTIN)	**5902287234596**

Opis produktu

Sworzeń zaczepu z zawleczką i łańcuchem 19x165x205 TEGER [T-SZZL19165205]



Sworzeń zaczepu z zawleczką i łańcuchem 19x165x205 TEGER Sworznie w marce Teger posiadają trwałe oznakowanie są utwardzane cieplnie. Wykazują wyższą twardość i powtarzalność . Produkty marki Teger znajdują zastosowanie w przemyśle, rolnictwie, ogrodnictwie, budownictwie i motoryzacji

Średnica sworznia: 19[mm]

Długość całkowita: 205[mm]

Długość robocza: 165[mm]



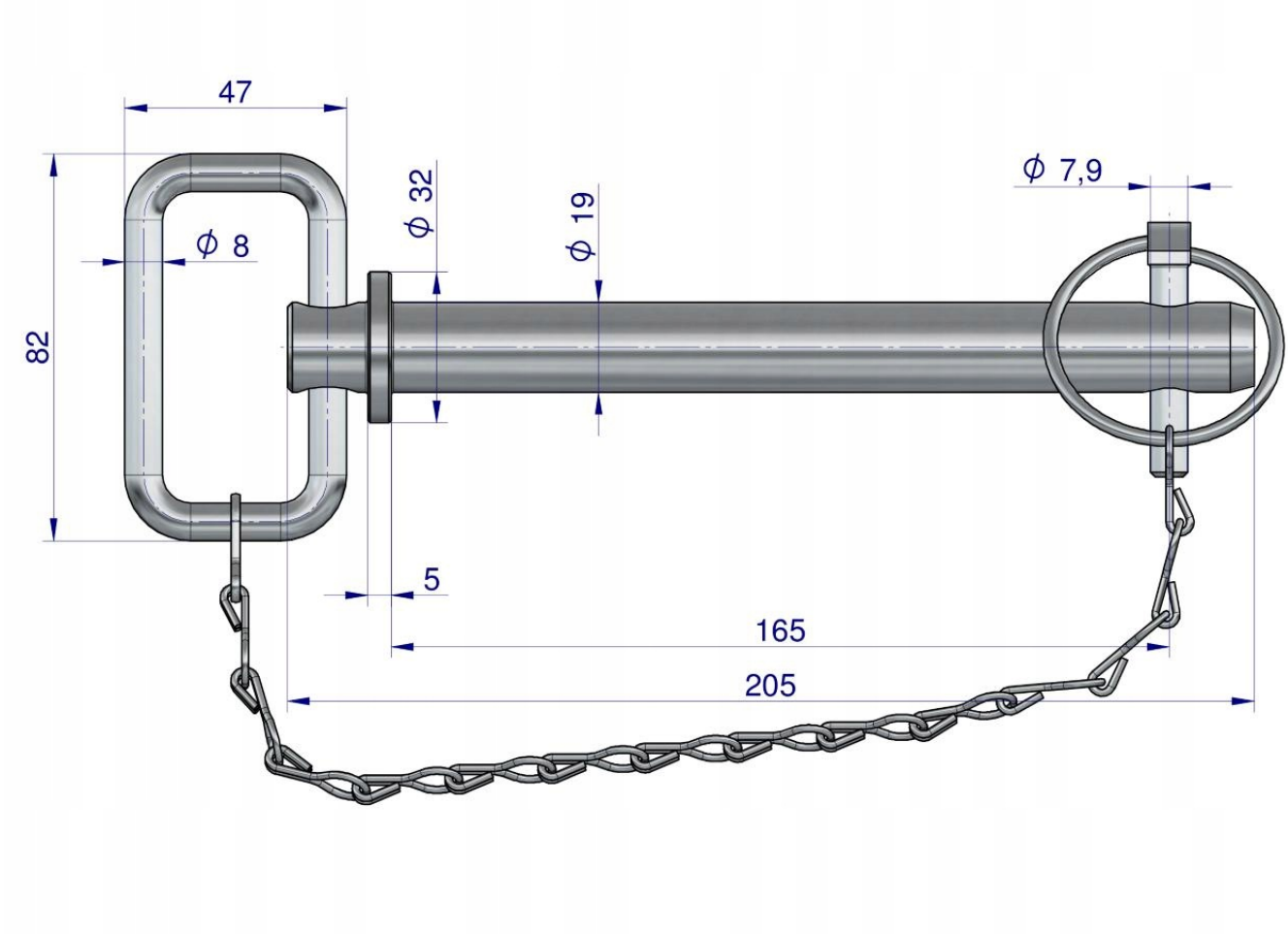

TEGER